Parker Hydraulics
製 品 カ タ ロ グ

2005 - 2006

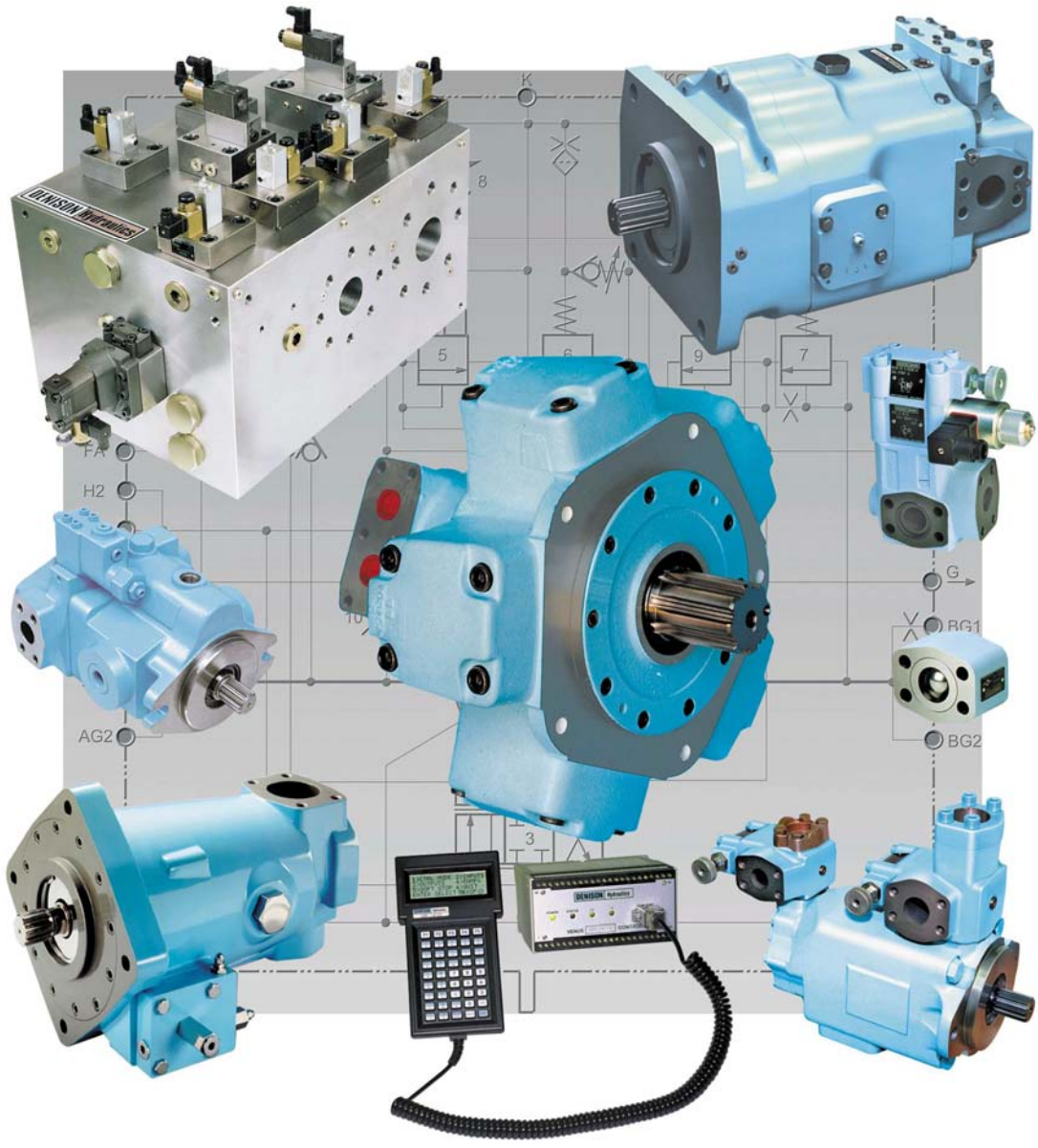

Publ. **SPO-JP500-I** (05/2005)

www.parker.com/japan/


Marysville (アメリカ、オハイオ州)

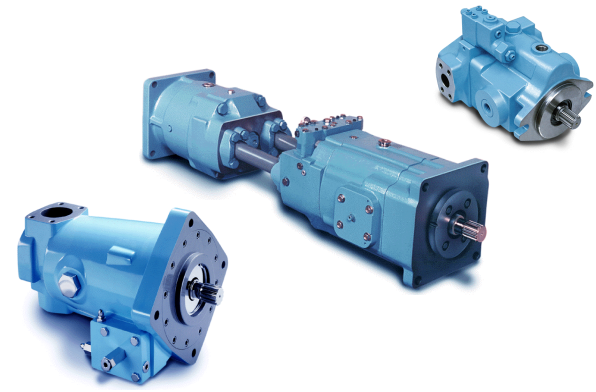


Vierzon (フランス)


Hilden (ドイツ)

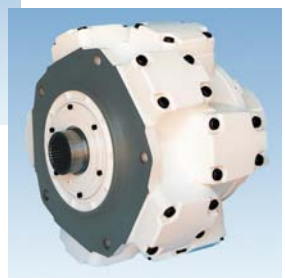


RIVA CALZONI OLEODINAMICA
Bologna (イタリア)


Tampere (フィンランド)

目　　次

製 品 別 目 次

§ 本カタログに記載されている製品の仕様は予告なく変更されることがあります。

2. Vane Pumps

ベーンポンプ

分類		シリーズ	最高圧力 (MPa) P1	P2	P3	最大吐出量 (ml/rev) P1	P2	P3	重量 Kg	ページ
固定容量 (ページ 2 - 4)	シングル	TB	19.0			40			7.0	2 - 5
		SDV10	17.5			23			4.5-6.8	2 - 6
		SDV20	17.5			42			7.3-8.2	
	ダブル	SDV2010	17.5	17.5		42	23		13.6	2 - 8
		SDV2020	17.5	17.5		42	42		15.9	
固定容量 (ページ 2 - 10)	シングル	T7B(S)	32.0			50			23.0	2 - 16
		T6C	28.0			100			15.7	
		T7D(S)	30.0			158			26.0	
		T7E(S)	24.0			269			43.3	
	ダブル	T7BB(S)	32.0	32.0		50	50			2 - 18
		T67CB	28.0	30.0		100	50		26.0	
		T6CC	28.0	28.0		100	100		26.0	
		T7DB(S)	25.0	30.0		158	50		38.6	
		T67DC	25.0	28.0		158	100		38.6	
		T7DD(S)	25.0	25.0		158	158		56.0	
		T7EB(S)	24.0	30.0		269	50		55.0	
		T67EC	24.0	28.0		269	100		55.0	
		T7ED	24.0	25.0		269	158		66.0	
	トリプル	T7BBA(S)	30.0	30.0	30.0	50	50	22	43.0	2 - 22
		T67CBA(S)	28.0	30.0	30.0	100	50	22	43.0	
		T67DBB	25.0	30.0	30.0	158	50	50	61.0	
		T67DCB	25.0	28.0	30.0	158	100	50	61.0	
		T67DCC	25.0	28.0	28.0	158	100	100	61.0	
		T7DDB(S)	25.0	25.0	30.0	158	158	50	66.0	
		T67DDCS	25.0	25.0	28.0	158	158	100	66.0	
		T7EDB(S)	24.0	25.0	30.0	269	158	50	102.0	
		T67EDC(S)	24.0	25.0	28.0	269	158	100	102.0	
	シングルリアドライブ	T6CR	28.0			100			17.1	2 - 28
		T7DR(S)	25.0			158			31.0	
		T7ER(S)	24.0			269			39.1	
	ダブルリアドライブ	T7EE(S)	24.0	24.0		269	269		95.0	2 - 30
	トリプルリアドライブ	T67DCCR	25.0	28.0	28.0	158	100	100	62.0	2 - 32
		T67EDCR	24.0	25.0	28.0	269	158	100	102.0	
ハイブリッド 固定容量 + 可変容量	ダブル	T6H20B	28.0	30.0		43	50		37.0	2 - 34
		T6H20C	28.0	28.0		43	100		37.0	
		T6H29B	21.0	30.0		62	50		49.0	
		T6H29C	21.0	28.0		62	100		49.0	
		T6H29D	21.0	25.0		62	158		60.0	

灰色細字で表示してある部分については相談ください。
仕様データは予告無く変更されることがあります。

ベーンポンプ

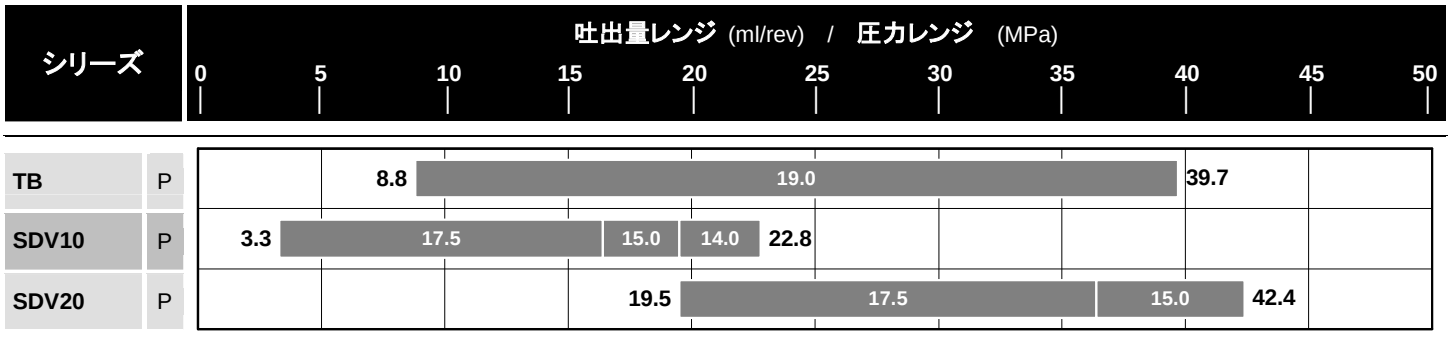

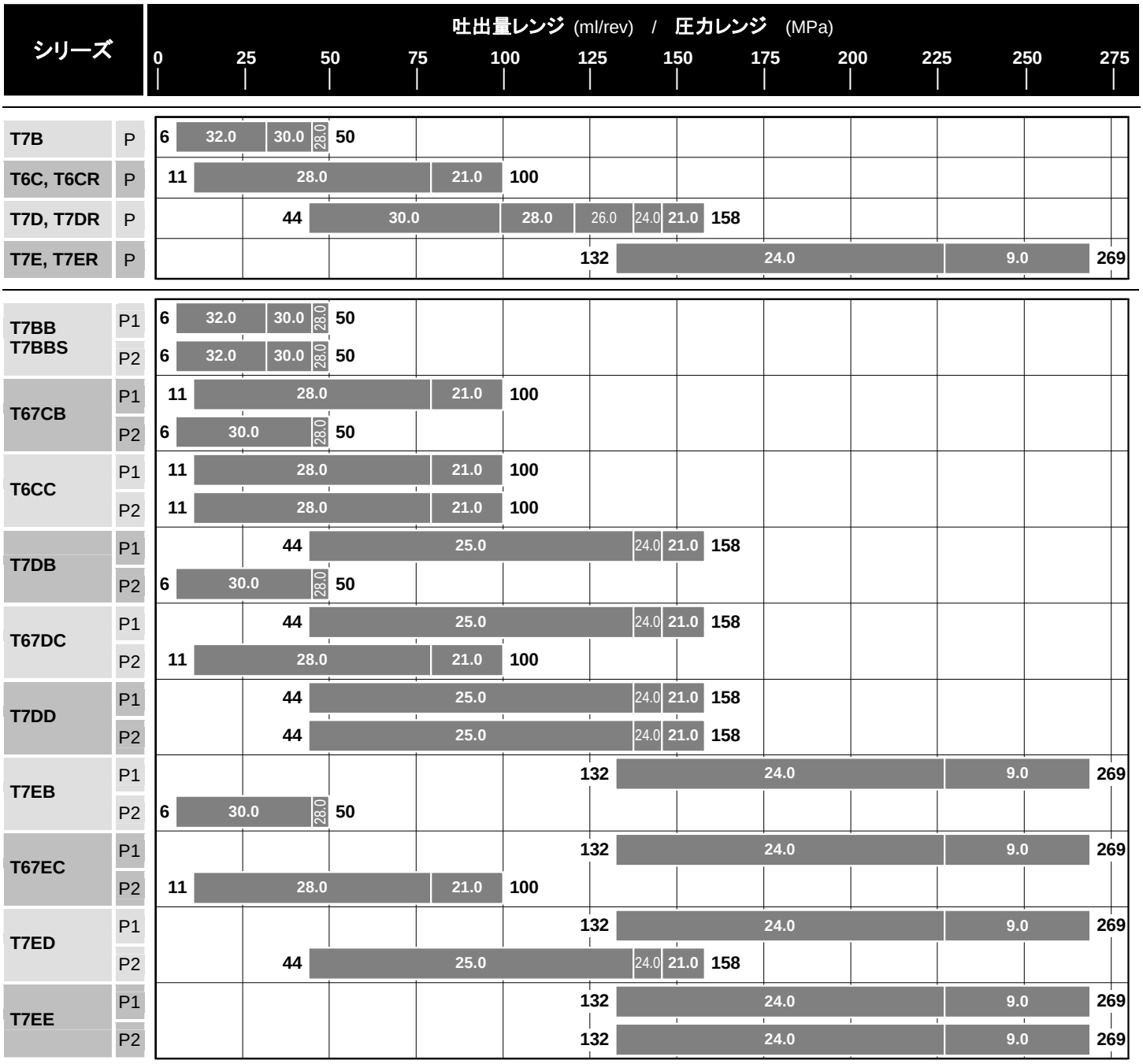

灰色細字で表示してある部分についてはご相談ください。
仕様データは予告無く変更されることがあります。

ベーンポンプ

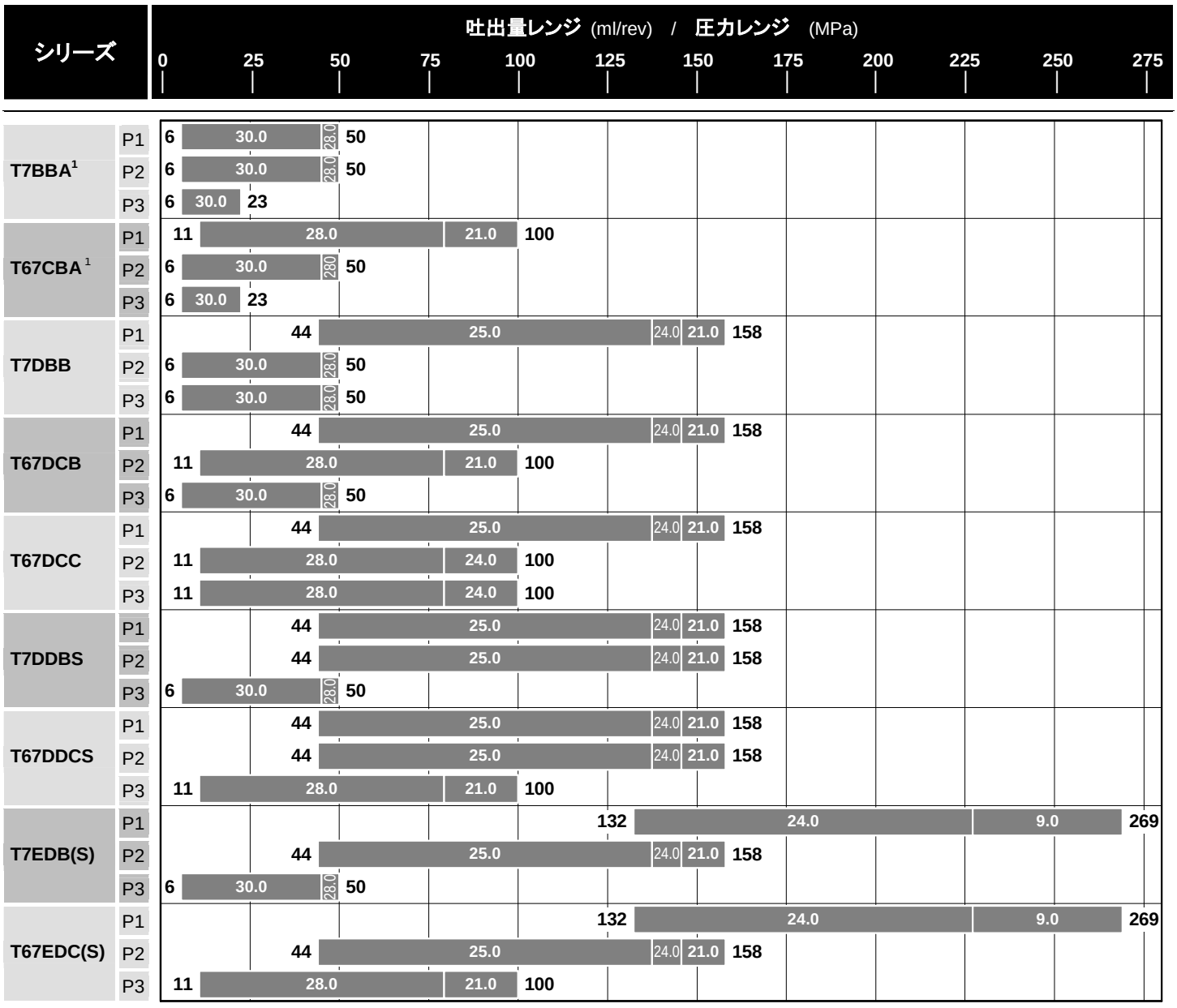

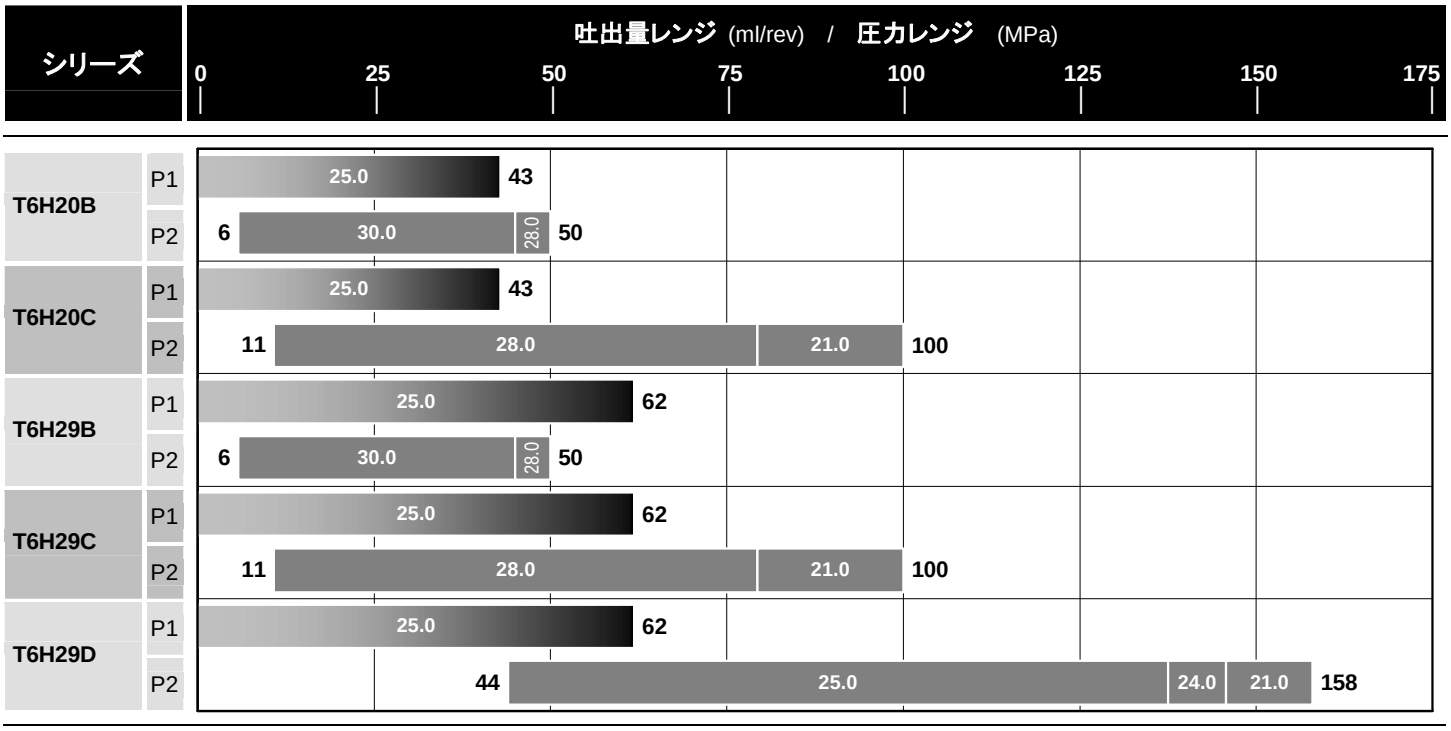

[1] 発売状況はデニソンにお問い合わせください。

灰色細字で表示してある部分については相談ください。
仕様データは予告無く変更されることがあります。

ベーンポンプ　-　TB & SDV シリーズ

鉱物油　-　耐摩耗性 (HF-0, HF-2)

サイズ		ml / rev	速度範囲 rpm	最高圧力 瞬間 MPa	最高圧力 連続 MPa	最低吸入圧力 (vs RPM) 1500 MPa (絶対圧)	1800	2100	2400	2700	3000	3300	3600	サイズ
TB	003	8.8	3500	19.0	17.5	0.080	0.080	ご相談ください					-	003
	004	12.8												004
	005	16.0	3400											005
	006	20.7												006
	008	26.1	3300											008
	009	31.5												009
	011	35.6	3200											011
	012	39.7												012
SDV 10	1	3.3	4200	17.5	16.0	0.080	0.080	0.080	0.080	0.080	0.080	0.080	0.080	1
	2	6.6												2
	3	9.8	3900										0.085	3
	4	13.1	3000							0.085	0.095	-	-	4
	5	16.4	2400					0.085	0.095	-	-			5
	6	19.5	2100	15.0	14.0		0.085	0.100	-					6
	7	22.8	1800	14.0		0.085	0.100	-						7
SDV 20	6	19.5	3600	17.5	16.0	0.080	0.080	0.080	0.080	0.080	0.085	0.095	0.101	6
	7	22.8	2700								-	-	-	7
	8	26.5	2400					0.085	0.95	-				8
	9	29.7	2100					0.095	-					9
	11	36.4	1800				0.095	-						11
	12	39.0		15.0	14.0	0.085	0.103							12
	13	42.4				0.095	0.105							13

サイズ		ml / rev	吐出量 (l/min) 1200 RPM 0.0 MPa	1200 RPM 15.0 MPa	1500 RPM 0.0 MPa	1500 RPM 15.0 MPa	1800 RPM 0.0 MPa	1800 RPM 15.0 MPa	入力 (kW) 1200 RPM 0.7 MPa	1200 RPM 17.5 MPa	1500 RPM 0.7 MPa	1500 RPM 17.5 MPa	1800 RPM 0.7 MPa	1800 RPM 17.5 MPa	サイズ
TB	003	8.8	10.6	6.6	13.2	9.2	15.8	11.8	0.32	3.23	0.40	4.04	0.63	4.92	003
	004	12.8	15.4	11.4	19.2	15.2	23.0	19.0	0.38	4.63	0.47	5.79	0.72	7.02	004
	005	16.0	19.2	15.2	24.0	20.0	28.8	24.8	0.42	5.75	0.53	7.19	0.79	8.70	005
	006	20.7	24.8	20.8	31.1	27.1	37.3	33.3	0.49	7.40	0.61	9.25	0.88	11.17	006
	008	26.1	31.3	27.3	39.2	35.2	47.0	43.0	0.57	9.29	0.71	11.61	1.00	14.00	008
	009	31.5	37.8	33.8	47.3	43.3	56.7	52.7	0.64	11.18	0.80	13.97	1.11	16.84	009
	011	35.6	42.7	38.7	53.4	49.4	64.1	60.1	0.70	12.61	0.87	15.77	1.20	18.99	011
	012	39.7	47.6	43.6	59.6	55.6	71.5	67.5	0.76	14.05	0.94	17.56	1.28	21.14	012
SDV 10	1	3.3	4.0	2.0	5.0	3.0	5.9	3.9	0.07	0.71	0.09	1.08	0.10	1.44	1
	2	6.6	7.9	5.9	9.9	7.9	11.9	9.9	0.14	2.16	0.17	2.88	0.21	3.60	2
	3	9.8	11.8	9.8	14.7	12.7	17.6	15.6	0.20	3.56	0.26	4.63	0.31	5.70	3
	4	13.1	15.7	12.3	19.7	16.3	23.6	20.2	0.27	4.49	0.34	5.92	0.41	7.36	4
	5	16.4	19.7	16.3	24.6	21.2	29.5	26.1	0.34	5.94	0.43	7.73	0.51	9.52	5
	6	19.5	23.4	19.2	29.3	25.1	35.1	30.9	0.41	7.00	0.51	9.13	0.61	11.27	6
	7	22.8	27.4	23.2	34.2	30.0	41.0	36.8	0.48	8.44	0.60	10.94	0.71	13.43	7
SDV 20	6	19.5	23.4	19.8	29.3	25.7	35.1	31.5	0.40	6.80	0.50	8.80	0.50	10.80	6
	7	22.8	27.4	22.0	34.2	28.8	41.0	35.6	0.40	7.50	0.50	9.90	0.60	12.20	7
	8	26.5	31.8	26.4	39.8	34.4	47.7	42.3	0.50	9.10	0.60	11.80	0.70	14.50	8
	9	29.7	35.6	30.2	44.6	39.2	53.5	48.1	0.60	10.40	0.70	13.40	0.80	16.50	9
	11	36.4	43.7	40.3	54.6	51.2	65.5	62.1	0.70	13.80	0.80	17.60	1.00	21.30	11
	12	39.0	46.8	42.6	58.5	54.3	70.2	66.0	0.70	14.60	0.90	18.60	1.10	22.60	12
	13	42.4	50.9	46.7	63.6	59.4	76.3	72.1	0.80	16.00	1.00	20.40	1.20	24.70	13

灰色細字で表示してある部分についてはご相談ください。
仕様データは予告無く変更されることがあります。

TB シリーズ - シングルポンプ

8.8 - 39.7 ml/rev. - 19.0 MPa

キーシート ..... 例: **TB-011-1R00-A100**

1. **TB-011-1R00-A101**..... シリーズ
2. **TB-011-1R00-A101**.....カムサイズ

サイズ..... ml/rev	サイズ .....ml/rev	サイズ .....ml/rev
003 ..... 8.8	**006** 20.7	**011** 35.6
004 ..... 12.8	**008** 26.1	**012** 39.7
005 ..... 16.0	**009** 31.5	

3. **TB-011-1R00-A101**.....シャフト
4. **TB-011-1R00-A101**.....回転方向

時計方向 / 反時計方向	**R / L**

5. **TB-011-1R00-A101**..... ポート向き

吸入吐出 同方向 / 反対方向	**01 / 00**

6. **TB-011-1R00-A101**..... 設計番号
7. **TB-011-1R00-A101**..... シール種類

ブナ (鉱物油)	**1**

8. **TB-011-1R00-A101**.....接続

吐出ポート P		ネジ		SAE, 4 ﾎﾞﾙﾄ
吸入ポート S		SAE-12	¾" NPTF	¾"
SAE, 4 ﾎﾞﾙﾄ	1" ¼	-	-	**01**
ネジ	SAE-20	00	-	-
	1" ¼ NPTF	03	0X	-

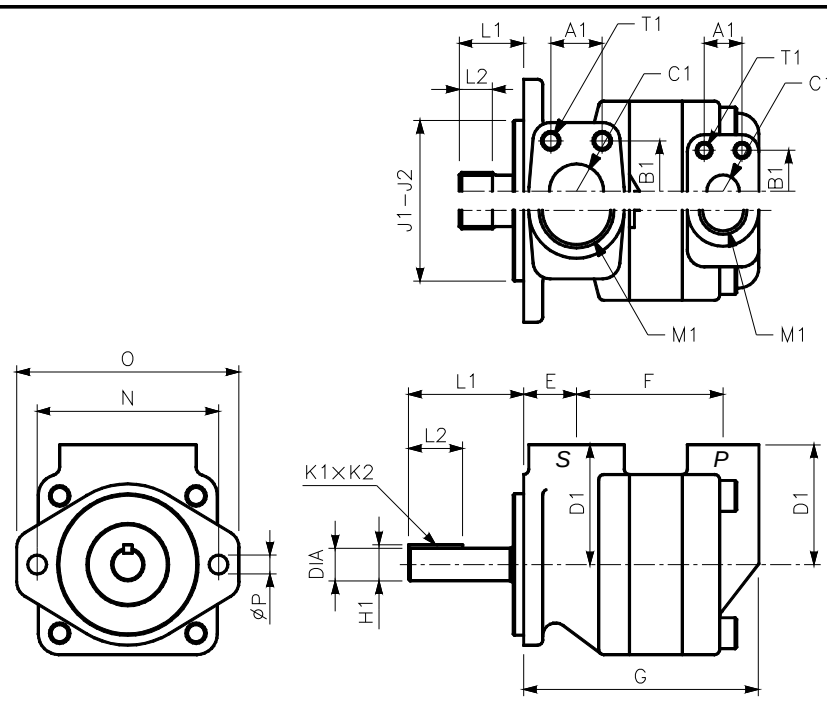

	TB
E	31.0
F	86.0
G	145.2
J1	82.55
J2	82.50
N	106.4
O	130.4
ÆP	11.1

シャフト		トルク制限 (N.m)	寸法 (mm)					
		TB	L1	L2	DIA	K1 x K2	H1	
1	キー : No SAE	●	67.50	31.70	19.050 - 19.025	4.775x4.724	21.14	
3	ｽﾌﾟﾗｲﾝ : 非 SAE	●	38.00	19.05	クラス 1-J498b, 16/32 d.p. - 歯数 11			
4	ｽﾌﾟﾗｲﾝ : SAE A	●	31.30	15.00	クラス 1-J498b, 16/32 d.p. - 歯数 9			

ポート			寸法 (mm)				
			A1	B1	C1	D1	ネジ T1
00	P	ネジ, SAE	SAE - 12 (1" $^{1}/_{16}$ - 12UNF)			69.8	-
	S	ネジ, SAE	SAE - 20 (1" $^{5}/_{8}$ - 12Unf)			69.8	-
01	P	SAE - ¾"	22.2	47.6	∅19.0	69.8	$^{3}/_{8}$"-16UNC x 22.0
	S	SAE - 1 ¼"	30.2	58.7	∅31.8	69.8	$^{7}/_{16}$"-14UNC x 22.0
03	P	ネジ, SAE	M1 = SAE - 12 (1" $^{1}/_{16}$ - 12UNF)			69.8	-
	S	ネジ, NPTF	M1 = NPTF - 1" ¼			69.8	-
0X	P	ネジ, NPTF	M1 = NPTF - ¾"			69.8	-
	S	ネジ, NPTF	M1 = NPTF - 1" ¼			69.8	-

灰色細字で表示してある部分については相談ください。
仕様データは予告無く変更されることがあります。

SDV シリーズ -　シングルポンプ

SDV10 :　3.3 – 22.8 ml/rev. – 175 bar
SDV20 : 19.5 – 42.4 ml/rev. – 175 bar

キーシート..... 例 ：**SDV20-1B8B-1CL**

1.　SDV20-1B8S-1CL..... シリーズ

3.3 – 22.8 ml/rev. – 17.5 MPa	**SDV10**
19.5 – 42.4 ml/rev. – 17.5 MPa	**SDV20**

2.　SDV20-1B8S-1CL..... 取り付け

SAE-A, 2-ボルト	**1**

3.　SDV20-1B8S-1CL..... 吸入

ネジ	SDV10		SDV20	
G (BSPP)	**B**	1”	**B**	1” ¼
NPTF	P	1”	P	1 ¼”
12UNF-2B	S	1” $^{5}/_{16}$	S	1” $^{5}/_{8}$

4.　SDV20-1B8S-1CL..... カムサイズ

SDV10	SDV20
サイズ ..... ml/rev	サイズ..... ml/rev
1.....3.3	**6** 19.5
2.....6.6	**7** 22.8
3.....9.8	**8** 26.5
4.....13.1	**9** 29.7
5.....16.4	**11** 36.4
6.....19.5	**12** 39.0
7.....22.8	**13** 42.4

5.　SDV20-1B8B-1CL..... 吐出

ネジ	SDV10		SDV20	
G (BSPP)	**B**	½”	**B**	¾”
NPTF	P	½”	P	¾”
12UNF-2B	S	¾”	S	1” $^{1}/_{16}$

6.　SDV20-1P8B-1CL..... シャフト

7.　SDV20-1P8B-1CL..... ポート向き

8.　SDV20-1P8B-1CL..... 回転方向

CW	空欄
CCW	L

ポート向き

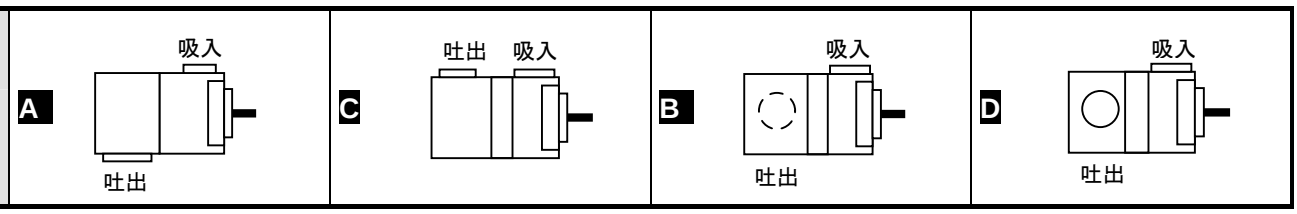

シャフト		SDV10	SDV20	寸法 (mm)					
				L1	L2	DIA	K1 x K2	H1	備考
1	キー	●		44.60	25.40	19.05 - 19.02	4.75 x 4.75	21.13	
			●	67.60	41.10	19.05 - 19.02	4.76 x 4.76	21.10	
11	スプライン	●		31.80	17.10	クラス 1-J498b, 16/32 d.p. - 歯数 9			
			●	74.80	37.30	クラス 1-J498b, 16/32 d.p. - 歯数 11			ご相談ください
38	スプライン	●	●	31.80	20.60	クラス 1-J498b, 16/32 d.p. - 歯数 11			
62	スプライン		●	31.80	17.10	クラス 1-J498b, 16/32 d.p. - 歯数 9			

ポート オプション	SDV10				SDV20			
	吸入		吐出		吸入		吐出	
	ÆC1	D1 (mm)	ÆC1	D1 (mm)	ÆC1	D1 (mm)	ÆC1	D1 (mm)
B (BSPP)	1"	62.70	½"	62.70	1" ¼	ご相談ください	¾"	66.00
P (NPTF)	1"	62.70	½"	62.70	1" ¼	ご相談ください	¾"	66.00
S (UNF-2B)	1" $^{5}/_{16}$	62.70	¾"	62.70	1" $^{5}/_{8}$	ご相談ください	1" $^{1}/_{16}$	66.00

灰色細字で表示してある部分についてはご相談ください。
仕様データは予告無く変更されることがあります。

ベーンポンプ　-　SDV シリーズ

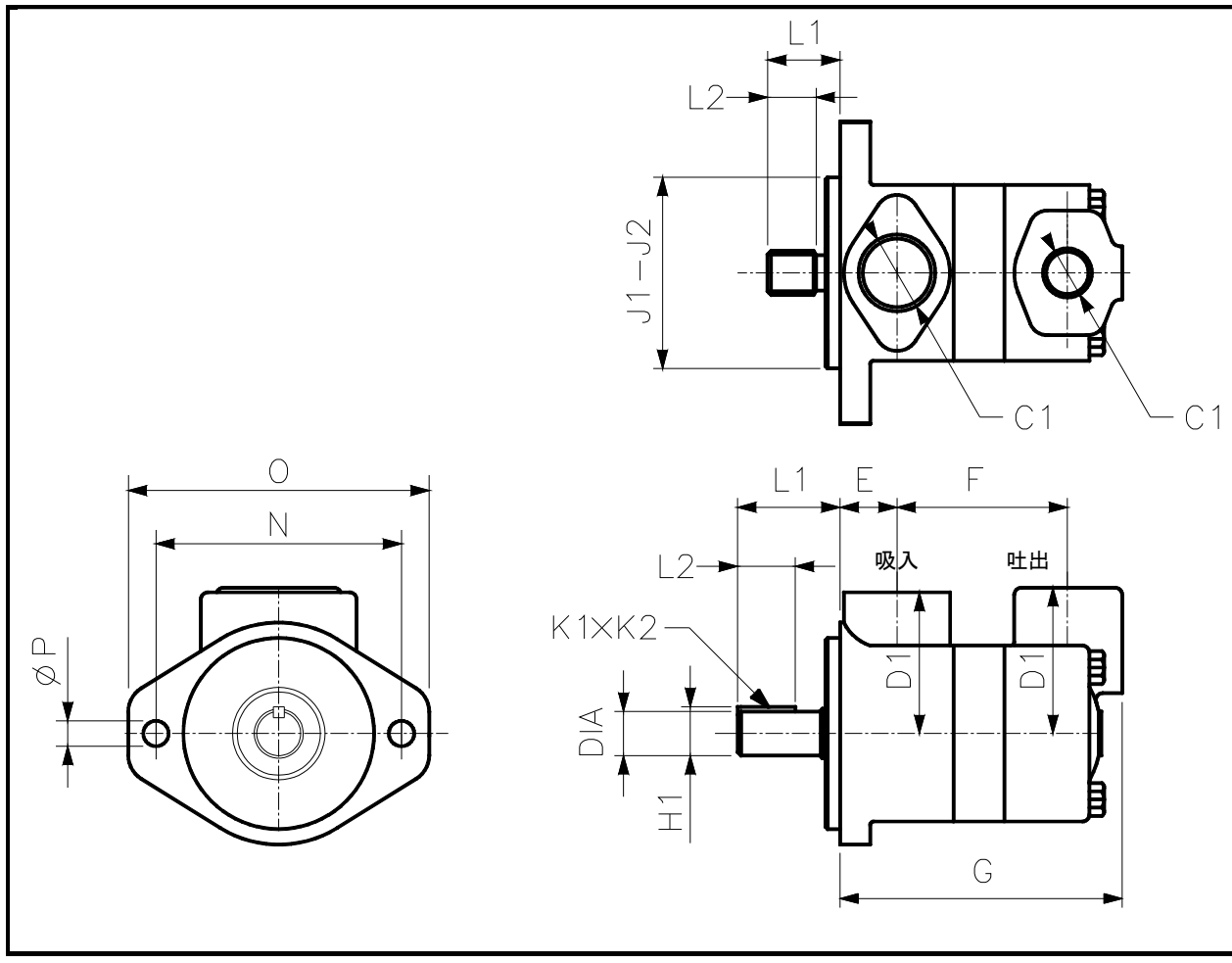

	SDV10
E	26.30
N	106.30
O	130.00
ÆP	11.10
J1	82.55
J2	82.50
	カム .....mm
F	1.....67.30 2.....67.30 3.....67.30 4.....73.70 5.....73.70 6.....78.80 7.....78.80
G	1.....115.60 2.....115.60 3.....115.60 4.....121.90 5.....121.90 6.....127.00 7.....127.00

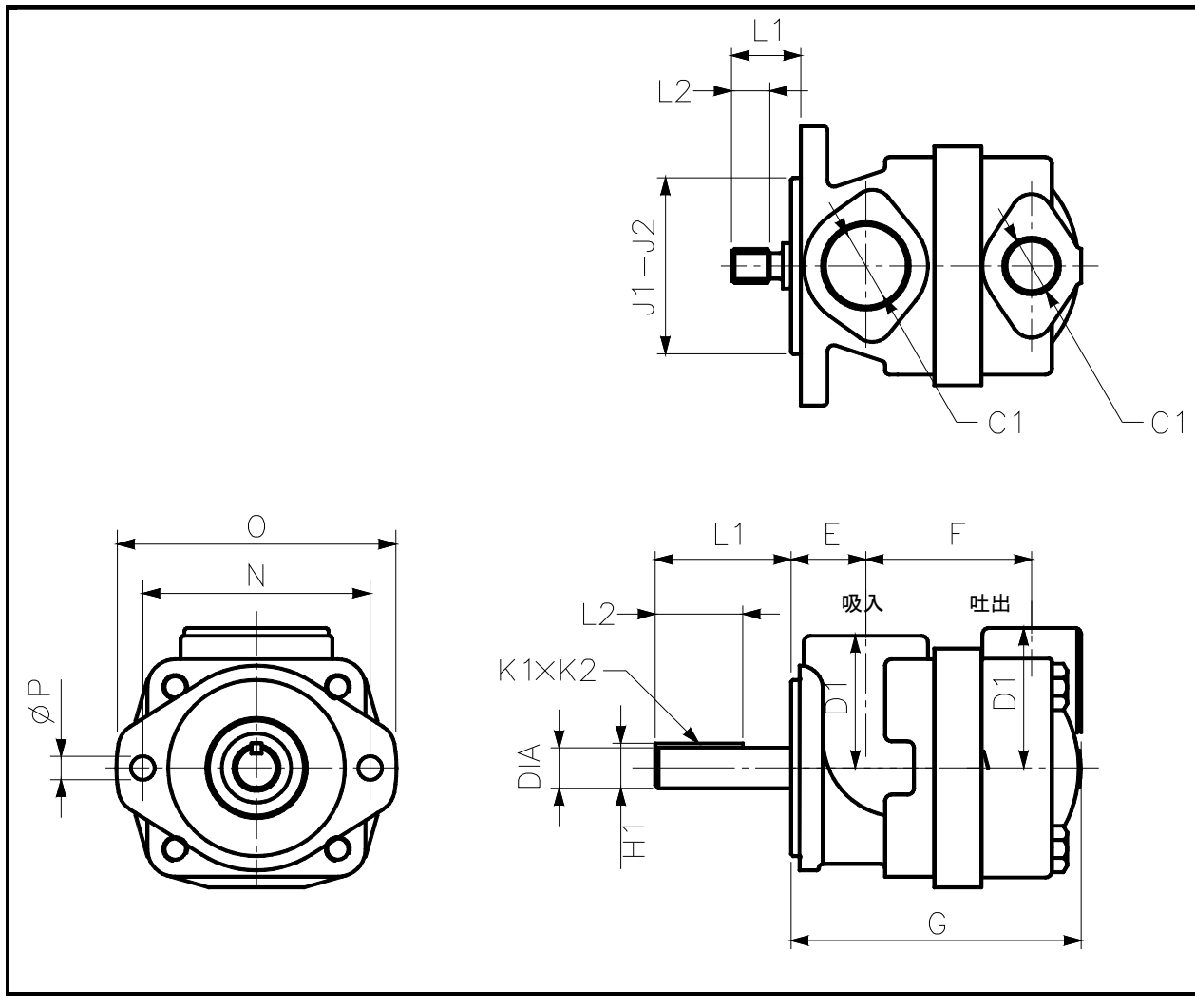

	SDV20
E	31.00
N	106.30
O	130.00
ÆP	11.10
J1	82.55
J2	82.50
	カム .....mm
F	6.....71.10 7.....77.40 8.....77.40 9.....77.40 11.....82.50 12.....86.10 13.....86.10
G	6.....125.20 7.....131.60 8.....131.60 9.....131.60 11....136.60 12....140.20 13....140.20

灰色細字で表示してある部分については相談ください。
仕様データは予告無く変更されることがあります。

SDV シリーズ - ダブルポンプ

SDV2010 - SDV2020

キーシート ..... 例 : **SDV2010-1F13B3B-1CC-L**

1. SDV2010-1F13B3B-1CC-L ..... シリーズ

19.5 / 42.4 + 3.3 / 22.8 ml/rev. – 17.5 MPa	**SDV2010**
19.5 / 42.4 + 19.5 / 42.4ml/rev. – 17.5 MPa	**SDV2020**

2. SDV2010-1F13B3B-1CC-L ..... 取り付け

SAE-B, 2-ボルト	**1**

3. SDV2010-1F13B3B-1CC-L ..... 吸入

SAE 4-ボルト	SDV2010 : **1" ½**	**F**
	SDV2020 : **2"**	**F**

4. SDV2010-1F13B3B-1CC-L ..... カムサイズ - P1 ..... (シャフト側)

SDV2010 - SDV2020	
サイズ ..... ml/rev	サイズ ..... ml/rev
6 ..... 19.5	**11** 36.4
7 ..... 22.8	**12** 39.0
8 ..... 26.5	**13** 42.4
9 ..... 29.7	

5. SDV2010-1F13B3B-1CC-L ..... 吐出 - P1

ネジ	SDV2010 - SDV2020	
12UNF-2B	**S**	1" 1/16
G (BSPP)	**B**	¾"

6. SDV2010-1F13B3B-1CC-L ..... カムサイズ P2 ..... (後側)

SDV2010	SDV2020
サイズ ..... ml/rev	サイズ ..... ml/rev
1 ..... 3.3	**6** 19.5
2 ..... 6.6	**7** 22.8
3 ..... 9.8	**8** 26.5
4 ..... 13.1	**9** 29.7
5 ..... 16.4	**11** 36.4
6 ..... 19.5	**12** 39.0
7 ..... 22.8	**13** 42.4

7. SDV2010-1F13B3B-1CC-L ..... 吐出 - P2

ネジ	SDV2010		SDV2020	
12UNF-2B	**S**	¾"	**S**	1" 1/16
G (BSPP)	**B**	½"	**B**	¾"

8. SDV2010-1F13B3B-1CC-L ..... シャフト

9. SDV2010-1F13B3B-1CC-L ..... ポート向き

10. SDV2010-1F13B3B-1CC-L ..... 回転方向

CW	空欄
CCW	**L**

ポート向き	SDV2020				SDV2010			
P1 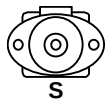 S	**AA**	**AB**	**AC**	**AD**	**AA**	**AB**	**AC**	**AD**
	P1,P2  S	P1  P2 S	P1  S,P2	P1 P2  S	P1 P2  S	P1  S P2	P1  P2 S	P2 P1  S
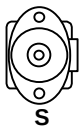 P1 S	**BA**	**BB**	**BC**	**BD**	**BA**	**BB**	**BC**	**BD**
	P2  P1 S	 P1 P2 S	 P1 S,P2	P2  P1 S	 P2 P1 S	 P1 S P2	 P1 P2 S	P2  P1 S
 S P1	**CA**	**CB**	**CC**	**CD**	**CA**	**CB**	**CC**	**CD**
	P2 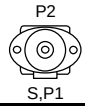 S,P1	 P2 S,P1	 S,P1,P2	P2 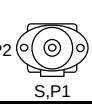 S,P1	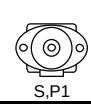 P2 S,P1	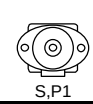 S,P1 P2	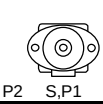 P2 S,P1	P2 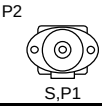 S,P1
P1 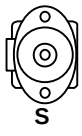 S	**DA**	**DB**	**DC**	**DD**	**DA**	**DB**	**DC**	**DD**
	P2 P1  S	P1 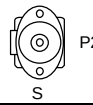 P2 S	P1  S,P2	P1 P2 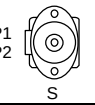 S	P2 P1 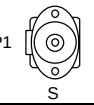 S	P1 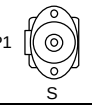 S P2	P1 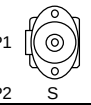 P2 S	P2 P1 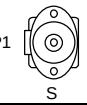 S

シャフト		SDV2010	SDV2020	寸法 (mm)					
				L1	L2	DIA	K1 x K2	H1	備考
1	キー	●	●	58.70	31.80	22.230 - 22.200	4.80 x 4.80	24.54	
11	スプライン	●	●	41.10	-	クラス 1-J498b, 16/32 d.p. - 歯数 13			

灰色細字で表示してある部分についてはご相談ください。
仕様データは予告無く変更されることがあります。

ベーンポンプ　-　SDV シリーズ

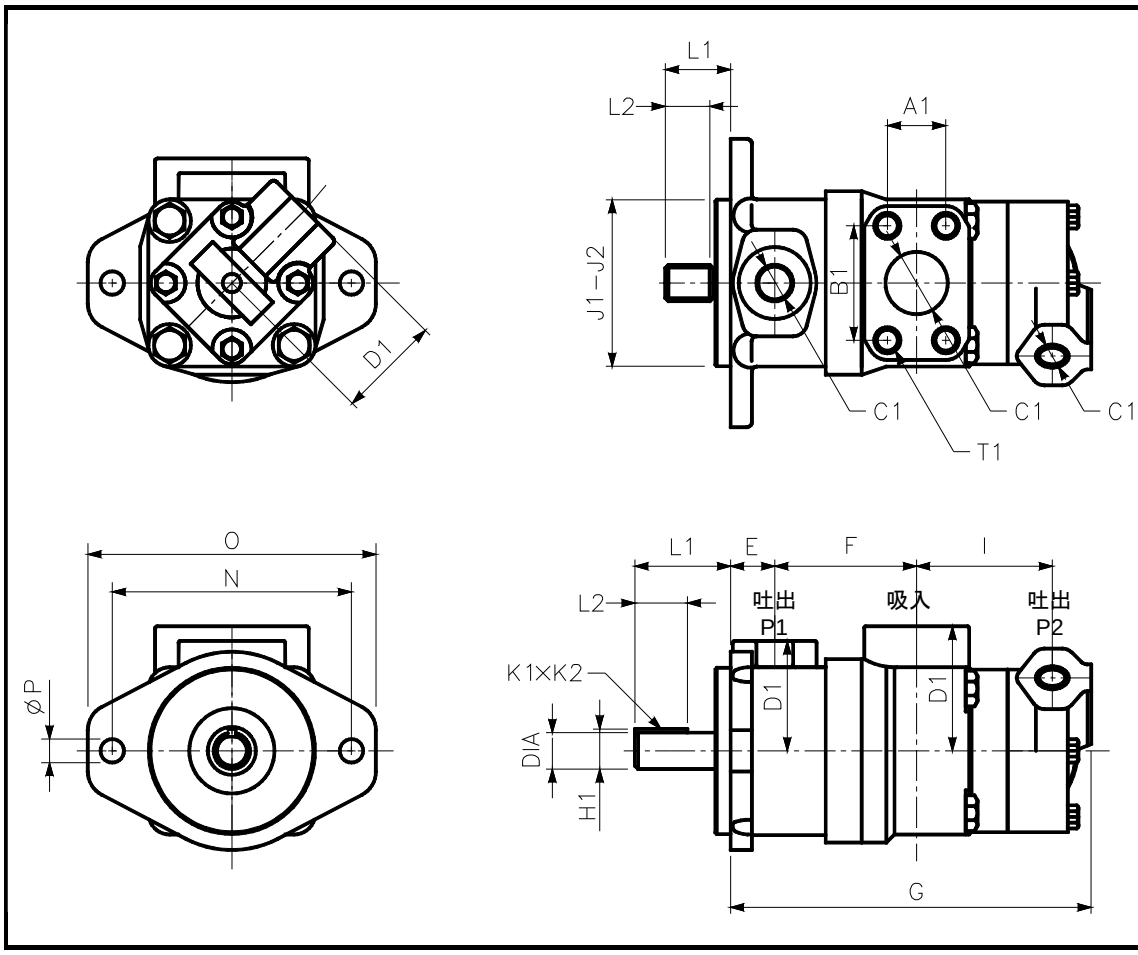

	SDV2010
E	26.90
N	146.10
O	-
ÆP	14.20
J1 J2	101.60 101.55

カム		寸法 (mm)		
P1	P2	F	I	G
7 8 9	1,2,3	86.4	75.9	213.1
	4,5	86.4	82.3	219.5
	6,7	86.4	87.4	224.5
11	1,2,3	91.2	76.2	218.2
	4,5	91.2	82.6	224.5
	6,7	91.2	84.0	229.6
12 13	1,2,3	94.8	76.2	221.7
	4,5	94.8	82.3	227.8
	6,7	94.8	87.3	232.9

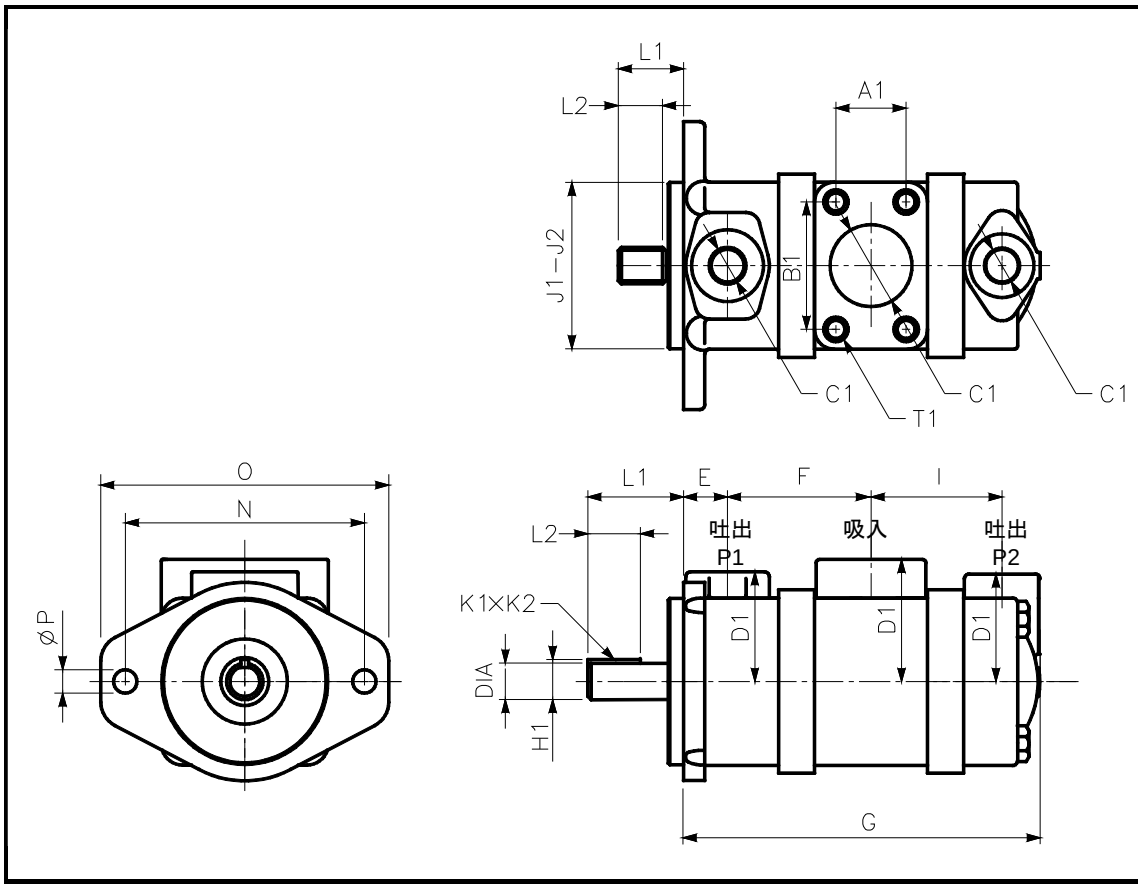

	SDV2020
E	26.90
N	146.05
O	174.80
ÆP	14.30
J1 J2	101.60 101.55

カム		寸法 (mm)		
P1	P2	F	I	G
7,8,9	6	87.1	73.7	213.6
	7,8,9	87.1	80.0	220.0
11	6	92.2	73.7	218.7
	7,8,9	92.2	80.0	225.0
	11	92.2	84.9	229.9
12 13	6	95.5	73.9	222.2
	7,8,9	95.2	80.3	228.3
	11	95.5	85.1	233.4

ポート	ポートオプション　S (12UNF-2B)				ポートオプション　B (BSPP)				吸入 (SAE 4-ﾎﾞﾙﾄ)			
	吐出 P1		吐出 P2		吐出 P1		吐出 P2					
	ÆC1	D1	ÆC1	D1	ÆC1	D1	ÆC1	D1	A1	B1	ÆC1	D1
SDV2010	1" 1/16	66.50	¾"	60.50	¾"	66.50	½"	60.50	35.71	69.85	38.1	76.20
SDV2020			1" 1/16	69.80			¾"	69.80	42.80	77.80	50.8	74.70

灰色細字で表示してある部分については相談ください。
仕様データは予告無く変更されることがあります。

ベーンポンプ　-　T7, T67, T6 シリーズ

カム	サイズ	ml / rev	鉱物油 - 耐摩耗性 (HF-0, HF-2) シングルポンプ [1] 速度範囲 [4]	シングル 最高圧力 瞬間	シングル 最高圧力 連続	ダブルポンプ [2] 速度範囲 [5]	ダブル 最高圧力 瞬間	ダブル 最高圧力 連続	最低吸入圧力 (vs RPM) [3] 1200	1500	1800	2100	2200	2300	2500	2800	Size
			rpm	MPa	MPa	rpm	MPa	MPa	MPa (絶対圧)								
B	B02	5.8	3600	32.0	29.0	2200	30.0	27.5	0.080	0.080	0.080	0.080	0.080	0.080	0.080	0.080	B02
	B03	9.8															B03
	B04	12.8															B04
	B05	15.9															B05
	B06	19.8															B06
	B07	22.5															B07
	B08	24.9															B08
	B09	28.0															B09
	B10	31.8															B10
	B11	35.0	3000	30.0	27.5												B11
	B12	41.0															B12
	B14	45.0													0.084	0.100	B14
	B15	50.0		28.0	24.0		28.0	24.0									B15
C	003	10.8	2800	28.0	24.0	2200	28.0	24.0	0.080	0.080	0.080	0.080	0.080	0.080	0.090	0.100	003
	005	17.2															005
	006	21.3															006
	008	26.4															008
	010	34.1												0.085			010
	012	37.1													0.092		012
	014	46.0												0.090	0.095		014
	017	58.3											0.085			0.103	017
	020	63.8															020
	022	70.3										0.085	0.090	0.095	0.098	0.105	022
	025	79.3	2500	21.0	16.0		21.0	16.0				0.090	0.095	0.098	0.105	-	025
	028	88.8											0.098	0.100	0.108		028
	031	100.0										0.085	0.090	0.100	0.111		031
D[6]	B14	44.0	3000	30.0	25.0	2200	25.0	21.0	0.080	0.080	0.080	0.080	0.080	0.080	0.080	0.080	B14
	B17	55.0															B17
	B20	66.0														0.082	B20
	B22	70.0														0.083	B22
	B24	81.1														0.086	B24
	B28	90.0														0.088	B28
	B31	99.2														0.090	B31
	B35	113.4	2800	28.0											0.084	0.097	B35
	B38	120.6													0.086	0.101	B38
	B42	137.5	2500	26.0	23.0										0.090	-	B42
	045	145.7	2200	24.0	21.0		24.0				0.085	0.098	0.105	-	-	-	045
	050	158.0		21.0	16.0		21.0	16.0				0.102	0.109				050
E	042	132.3	2200	24.0	21.0	2200	24.0	21.0	0.080	0.080	0.080	0.090	0.100	-	-	-	042
	045	142.4															045
	050	158.5															050
	052	164.8															052
	054	171.0															054
	057	183.3															057
	062	196.7									0.085	0.095					062
	066	213.3							0.085	0.085	0.095	0.100	0.109				066
	072	227.1											0.105				072
	085	269.0	2000	9.0	7.5	2000	9.0	7.5	0.090	0.090	0.100	-	-				085

[1] T7B(S), T6C, T7D(S), T7E(S).
[2] T7B(S) T6C T7D(S) T7E(S)をのぞく全てのポンプ。
[3] 1200 回転以下 ： 最低吸入圧力 0.080 MPa (絶対圧).
[4] 600 回転以下　又は　高粘度でご使用の場合は御相談ください。
[5] 600 回転以下　又は　高粘度でご使用の場合は御相談ください。
[6] B14-B42....12 枚ﾍﾞｰﾝ設計。
045-050 ....10 枚ﾍﾞｰﾝ設計。

灰色細字で表示してある部分についてはご相談ください。
仕様データは予告無く変更されることがあります。

ベーンポンプ　-　T7, T67, T6 シリーズ

カム	サイズ	ml / rev	難燃性作動油 水グリコール (HF-4), 燐酸エステル (HF-5) 速度範囲 [1]	最高圧力 瞬間	最高圧力 連続	最低吸入圧力 (vs RPM) [2] 1200	1500	1800	サイズ
			rpm	MPa	MPa	MPa (絶対圧)			
B	B02	5.8	1800	24.0	21.0	0.100	0.100	0.100	B02
	B03	9.8							B03
	B04	12.8							B04
	B05	15.9							B05
	B06	19.8							B06
	B07	22.5							B07
	B08	24.9							B08
	B09	28.0							B09
	B10	31.8							B10
	B11	35.0							B11
	B12	41.0							B12
	B14	45.0							B14
	B15	50.0							B15
C	003	10.8	1800	21.0	17.5	0.100	0.100	0.100	003
	005	17.2							005
	006	21.3							006
	008	26.4							008
	010	34.1							010
	012	37.1							012
	014	46.0							014
	017	58.3							017
	020	63.8							020
	022	70.3							022
	025	79.3							025
	028	88.8			16.0				028
	031	100.0							031
D[3]	B14	44.0	1800	24.0	21.0	0.100	0.100	0.100	B14
	B17	55.0							B17
	B20	66.0							B20
	B22	70.0							B22
	B24	81.1							B24
	B28	90.0							B28
	B31	99.2							B31
	B35	113.4							B35
	B38	120.6							B38
	B42	137.5							B42
	045	145.7		21.0	17.5			0.110	045
	050	158.0			16.0				050
E	042	132.3	1800	21.0	17.5	0.100	0.100	0.100	042
	045	142.4							045
	050	158.5							050
	052	164.8							052
	054	171.0							054
	057	183.3							057
	062	196.7						0.110	062
	066	213.3				0.110	0.110	0.120	066
	072	227.1							072
	085	269.0		7.5	7.5	0.125	0.125	0.125	085

[1] 600 回転以下　又は　高粘度でご使用の場合は御相談ください。
[2] 1200 回転以下 ： 最低吸入圧力 0.100 MPa (絶対圧).
[3] B14-B42....12 枚ﾍﾞｰﾝ設計。
045-050 ....10 枚ﾍﾞｰﾝ設計。

灰色細字で表示してある部分については相談ください。
仕様データは予告無く変更されることがあります。

ベーンポンプ　-　T7, T67, T6 シリーズ

回転数 ：1000 rpm (粘度 24 cSt - 代表値)

カム	ｻｲｽﾞ	ml / rev	吐出量 (l/min)								入力 (kW)								ｻｲｽﾞ
			0.0 MPa	7.0 MPa	14.0 MPa	21.0 MPa	24.0 MPa	28.0 MPa	30.0 MPa	32.0 MPa	0.7 MPa	7.0 MPa	14.0 MPa	21.0 MPa	24.0 MPa	28.0 MPa	30.0 MPa	32.0 MPa	
B	B02	5.8	5.8	4.9	4.1	3.2					0.2	0.9	1.7	2.6					B02
	B03	9.8	9.8	8.9	8.1	7.2	6.9	6.4	6.1	5.9	0.2	1.4	2.7	4.0	4.5	5.2	5.6	6.0	B03
	B04	12.8	12.8	11.9	11.1	10.2	9.9	9.4	9.1	8.9	0.2	1.7	3.4	5.0	5.7	6.6	7.1	7.6	B04
	B05	15.9	15.9	15.0	14.2	13.3	13.0	12.5	12.2	12.0	0.3	2.1	4.1	6.1	6.9	8.1	8.7	9.2	B05
	B06	19.6	19.6	18.7	17.9	17.0	16.7	16.2	15.9	15.7	0.3	2.5	4.9	7.4	8.4	9.8	10.5	11.2	B06
	B07	22.5	22.5	21.6	20.8	19.9	19.5	19.1	18.8	18.6	0.4	2.9	5.6	8.4	9.6	11.2	12.0	12.8	B07
	B08	24.8	24.8	23.9	23.1	22.2	21.9	21.4	21.1	20.9	0.4	3.1	6.2	9.2	10.5	12.2	13.1	14.0	B08
	B09	27.9	27.9	27.0	26.2	25.3	25.0	24.5	24.2	24.0	0.4	3.5	6.9	10.3	11.7	13.7	14.7	15.6	B09
	B10	31.5	31.5	30.6	29.8	28.9	28.6	28.1	27.8	27.6	0.5	3.9	7.7	11.5	13.2	15.4	16.5	17.6	B10
	B11	35.0	35.0	34.1	33.3	32.4	32.1	31.6	31.3		0.5	4.3	8.5	12.8	14.6	17.0	18.2		B11
	B12	40.5	41.5	39.6	38.8	37.9	37.8	37.1	36.8		0.6	5.0	9.9	14.7	16.8	19.6	21.0		B12
	B14	44.2	44.2	43.3	42.5	41.6	41.3	40.8	40.5		0.6	5.4	10.7	16.0	18.3	21.37	22.8		B14
	B15	49.4	49.4	48.5	47.7	46.8	46.5	46.0			0.7	6.0	11.9	17.8	20.3	23.7			B15
C	003	10.8	10.8	8.5	6.3						0.9	2.2	3.7						003
	005	17.2	17.2	14.9	12.7	10.4	9.4				1.0	3.0	5.2	7.4	8.4				005
	006	21.3	21.3	19.0	16.8	14.5	13.5	12.2			1.0	3.5	6.2	8.8	10.0	11.5			006
	008	26.4	26.4	24.1	21.9	19.6	18.6	17.3			1.1	4.1	7.3	10.6	12.0	13.9			008
	010	34.1	34.1	31.8	29.6	27.3	26.3	25.0			1.2	5.0	9.1	13.3	15.1	17.5			010
	012	37.1	37.1	34.8	32.6	30.3	29.3	28.0			1.2	5.3	9.8	14.4	16.3	18.9			012
	014	46.0	46.0	43.7	41.5	39.2	38.2	36.9			1.3	6.3	11.9	17.5	19.9	23.1			014
	017	58.3	58.3	56.0	53.8	51.5	50.5	49.2			1.5	7.8	14.8	21.8	24.8	28.8			017
	020	63.8	63.8	61.5	59.3	57.0	56.0	54.7			1.5	8.4	16.1	23.7	27.0	31.4			020
	022	70.3	70.3	68.0	65.8	63.5	62.5	61.2			1.6	9.2	17.6	26.0	29.6	34.4			022
	025	79.3	79.3	77.0	74.8	72.5	71.5	70.2			1.7	10.2	19.7	29.1	33.2	38.6			025
	028	88.8	88.8	86.5	84.3	82.0					1.8	11.3	21.9	32.5					028
	031	100.0	100.0	97.7	95.5	93.2					2.0	12.6	24.5	36.4					031
D[1]	B14	43.2	43.2	39.9	36.6	33.3	31.9	30.0	29.1		0.8	5.7	11.1	16.6	18.9	22.0	23.6		B14
	B17	54.0	54.0	50.7	47.4	44.1	42.7	40.8	39.9		0.9	6.9	13.6	20.4	23.2	27.1	29.0		B17
	B20	64.8	64.8	61.5	58.2	54.9	53.5	51.6	50.7		1.0	8.2	16.2	24.1	27.6	32.1	34.4		B20
	B22	70.3	70.3	67.0	63.7	60.4	59.0	57.1	56.2		1.1	8.8	17.4	26.1	29.8	34.7	37.2		B22
	B24	79.6	79.6	76.3	73.0	69.7	68.3	66.4	65.5		1.2	9.9	19.6	29.3	33.5	39.0	41.8		B24
	B28	88.4	88.4	85.1	81.8	78.5	77.1	75.2	74.3		1.3	11.1	22.0	33.0	37.6	43.9	47.0		B28
	B31	97.4	97.4	94.1	90.8	87.5	86.1	84.2	83.3		1.4	12.0	23.8	35.6	40.6	47.3	50.7		B31
	B35	111.4	111.4	108.1	104.8	101.5	100.1	98.2			1.5	13.6	27.0	40.5	46.2	53.9			B35
	B38	118.5	118.5	115.2	111.9	108.6	107.2	105.3			1.6	14.5	28.7	42.9	49.0	57.2			B38
	B42	136.3	135.3	132.0	128.7	125.4	124.0				1.8	16.4	32.6	48.8	55.8				B42
	045	145.7	145.7	141.3	137.0	132.6	130.7				2.7	18.2	35.4	52.6	60.0				045
	050	158.0	158.0	153.6	149.3	144.9					2.8	19.6	38.3	56.9					050
E	042	132.3	132.3	127.3	122.4	117.4	115.3				3.3	17.4	33.0	48.5	55.2				042
	045	142.4	142.4	137.4	132.5	127.5	125.4				3.5	18.5	35.3	52.1	59.3				045
	050	158.5	158.5	153.5	148.6	143.6	141.5				3.6	20.4	39.1	57.7	65.7				050
	052	164.8	164.8	159.8	154.9	149.9	147.8				3.7	21.2	40.5	59.9	68.2				052
	054	171.0	171.0	166.0	161.1	156.1	154.0				3.8	21.9	42.0	62.1	70.7				054
	057	183.3	183.3	178.3	173.4	168.4	166.3				3.9	23.3	44.9	66.4	75.6				057
	062	196.7	196.7	191.7	186.8	181.8	179.7				4.1	24.9	48.0	71.1	81.0				062
	066	213.3	213.3	208.3	203.3	198.3	196.3				4.3	26.8	51.9	76.9	87.6				066
	072	227.1	227.1	222.1	217.2	212.2	210.1				4.4	28.4	55.1	81.7	93.1				072
	085	269.0	269.0	264.0							4.9	33.3							085

[1] B14-B42....12 枚ﾍﾞｰﾝ設計。
045-050 ....10 枚ﾍﾞｰﾝ設計。

灰色細字で表示してある部分についてはご相談ください。
仕様データは予告無く変更されることがあります。

ベーンポンプ　-　T7, T67, T6 シリーズ

回転数 ：1500 rpm (粘度 24 cSt - 代表値)

カム	ｻｲｽﾞ	ml / rev	吐出量 (l/min)								入力 (kW)								ｻｲｽﾞ
			0.0 MPa	7.0 MPa	14.0 MPa	21.0 MPa	24.0 MPa	28.0 MPa	30.0 MPa	32.0 MPa	0.7 MPa	7.0 MPa	14.0 MPa	21.0 MPa	24.0 MPa	28.0 MPa	30.0 MPa	32.0 MPa	
B	B02	5.8	8.7	7.8	7.0	6.1	5.8	5.3	5.0	4.8	0.5	1.6	2.7	3.9	4.4	5.1	5.4	5.7	B02
	B03	9.8	14.7	13.8	13.0	12.1	11.8	11.3	11.0	10.8	0.6	2.3	4.1	6.0	6.8	7.9	8.4	8.9	B03
	B04	12.8	19.2	18.3	17.5	16.6	16.3	15.8	15.5	15.3	0.6	2.8	5.2	7.6	8.6	10.0	10.7	11.3	B04
	B05	15.9	23.9	23.0	22.1	21.3	20.9	20.4	20.2	20.0	0.7	3.3	6.3	9.2	10.5	12.1	13.0	13.8	B05
	B06	19.6	29.4	28.5	27.7	26.8	26.5	26.0	25.7	25.5	0.7	4.0	7.6	11.1	12.7	14.7	15.8	16.8	B06
	B07	22.5	33.8	32.9	32.0	31.2	30.8	30.3	30.1	29.9	0.8	4.5	8.6	12.7	14.4	16.8	17.9	19.1	B07
	B08	24.8	37.2	36.3	35.5	34.6	34.3	33.8	33.5	33.3	0.8	4.9	9.4	13.9	15.8	18.4	19.7	20.9	B08
	B09	27.9	41.9	41.0	40.1	39.3	38.9	38.4	38.2	38.0	0.9	5.4	10.5	15.5	17.7	20.5	22.0	23.4	B09
	B10	31.5	47.3	46.4	45.5	44.7	44.3	43.8	43.6	43.4	1.0	6.1	11.7	17.4	19.8	23.1	24.7	26.3	B10
	B11	35.0	52.5	51.6	50.8	49.9	49.6	49.1	48.8		1.0	6.7	12.9	19.2	21.9	25.5	27.3		B11
	B12	40.5	60.8	59.9	59.0	58.2	57.8	57.3	57.1		1.1	7.6	14.9	22.1	25.2	29.4	31.4		B12
	B14	44.2	66.3	65.4	64.6	63.7	63.4	62.9	62.6		1.2	8.3	16.2	24.1	27.4	32.0	34.2		B14
	B15	49.4	74.1	73.2	72.4	71.5	71.2	70.7			1.3	9.2	18.0	26.8	30.6	35.6			B15
C	003	10.8	16.2	13.9	11.7	9.4	8.4				1.3	3.2	5.4	7.5	8.4				003
	005	17.2	25.8	23.5	21.3	19.0	18.0	16.7			1.4	4.3	7.8	10.9	12.3	14.1			005
	006	21.3	32.0	29.7	27.4	25.1	24.2	22.9			1.5	5.1	9.0	13.0	14.7	17.0			006
	008	26.4	39.6	37.3	35.1	32.8	31.8	30.5			1.6	6.0	10.8	15.7	17.8	20.6			008
	010	34.1	51.2	48.9	46.6	44.3	43.4	42.1			1.7	7.3	13.5	19.7	22.4	26.0			010
	012	37.1	55.7	53.4	51.1	48.8	47.9	46.6			1.7	7.8	14.6	21.3	24.2	28.1			012
	014	46.0	69.0	66.7	64.5	62.2	61.2	59.9			1.9	9.4	17.7	26.0	29.6	34.3			014
	017	58.3	87.5	85.2	82.9	80.6	79.7	78.4			2.1	11.5	22.0	32.5	36.9	42.9			017
	020	63.8	95.7	93.4	91.2	88.9	87.9	86.6			2.2	12.5	23.9	35.3	40.2	46.8			020
	022	70.3	105.5	103.2	100.9	98.6	97.7	96.4			2.3	13.6	26.2	38.8	44.1	51.3			022
	025	79.3	119.0	116.7	114.4	112.1	111.2	109.9			2.5	15.2	29.3	43.5	49.5	57.6			025
	028	88.8	133.2	130.9	128.7	126.4					2.7	16.9	32.7	48.5					028
	031	100.0	150.0	147.7	145.5	143.2					2.9	18.8	36.6	54.3					031
D[1]	B14	43.2	64.8	61.5	58.2	54.9	53.5	51.6	50.7		1.5	8.8	16.9	25.0	28.5	33.1	35.4		B14
	B17	54.0	81.0	77.7	74.4	71.1	69.7	67.8	66.9		1.7	10.7	20.7	30.7	34.9	40.6	43.5		B17
	B20	64.8	97.2	93.9	90.6	87.3	85.9	84.0	83.1		1.9	12.6	24.5	36.3	41.4	48.2	51.6		B20
	B22	70.3	105.5	102.2	98.9	95.6	94.2	92.3	91.4		2.0	13.5	26.4	39.2	44.7	52.1	55.7		B22
	B24	79.6	119.4	116.1	112.8	109.5	108.1	106.2	105.3		2.1	15.2	29.6	44.1	50.3	58.6	62.7		B24
	B28	88.4	132.6	129.3	126.0	122.7	121.3	119.4	118.5		2.3	16.7	32.7	48.7	55.6	64.7	69.3		B28
	B31	97.4	146.1	142.8	139.5	136.2	134.8	132.9	132.0		2.5	18.3	35.9	53.4	61.0	71.0	76.1		B31
	B35	111.4	167.1	163.8	160.5	157.2	155.8	153.9			2.7	20.7	40.8	60.8	69.4	80.8			B35
	B38	118.5	177.8	174.5	171.2	167.9	166.5	164.6			2.8	22.0	43.2	64.5	73.6	85.8			B38
	B42	136.3	203.0	199.7	196.4	193.1	191.7				3.1	24.9	49.1	73.3	83.7				B42
	045	145.7	218.6	214.2	209.8	205.4	203.6				4.0	27.2	52.8	78.5	89.5				045
	050	158.0	237.0	232.6	228.3	223.9					4.3	29.3	57.1	85.0					050
E	042	132.3	198.5	193.5	188.5	183.6	181.5				5.2	26.2	49.4	72.7	82.7				042
	045	142.4	213.8	208.6	203.7	198.7	196.6				5.4	27.9	53.0	78.0	88.8				045
	050	158.5	237.8	232.8	227.8	222.9	220.8				5.7	30.7	58.8	86.5	98.4				050
	052	164.8	247.2	242.2	237.3	232.3	230.2				5.8	31.9	60.8	89.8	102.2				052
	054	171.0	256.5	251.5	246.6	241.6	239.5				5.9	32.9	63.0	93.0	105.9				054
	057	183.3	275.0	270.0	265.0	260.1	258.0				6.1	35.1	67.3	99.5	113.3				057
	062	196.7	295.1	290.1	285.1	280.2	278.1				6.3	37.4	72.0	106.5	121.3				062
	066	213.3	320.0	315.0	310.0	305.1	303.0				6.6	40.3	77.8	115.2	131.3				066
	072	227.1	340.7	335.7	330.7	325.8	323.7				6.9	42.8	82.6	122.5	139.6				072
	085	269.0	403.5	398.5							7.6	50.1							085

[1] B14-B42....12 枚ﾍﾞｰﾝ設計。
045-050 ....10 枚ﾍﾞｰﾝ設計。

灰色細字で表示してある部分については相談ください。
仕様データは予告無く変更されることがあります。

ベーンポンプ　-　T7, T67, T6 シリーズ

回転数 ：1200 rpm (粘度 24 cSt - 代表値)

カム	ｻｲｽﾞ	ml / rev	吐出量 (l/min)								入力 (kW)								ｻｲｽﾞ
			0.0 MPa	7.0 MPa	14.0 MPa	21.0 MPa	24.0 MPa	28.0 MPa	30.0 MPa	32.0 MPa	0.7 MPa	7.0 MPa	14.0 MPa	21.0 MPa	24.0 MPa	28.0 MPa	30.0 MPa	32.0 MPa	
B	B02	5.8	7.0	6.1	5.3	4.4	4.0				0.4	1.2	2.2	3.2	3.6	4.1			B02
	B03	9.8	11.8	10.9	10.1	9.2	8.8	8.3	8.1	7.9	0.4	1.8	3.3	4.8	5.5	6.4	6.8	7.2	B03
	B04	12.8	15.4	14.5	13.7	12.8	12.4	11.9	11.7	11.5	0.5	2.2	4.2	6.1	6.9	8.0	8.6	9.1	B04
	B05	15.9	19.1	18.2	17.4	16.5	16.2	15.7	15.4	15.2	0.5	2.7	5.0	7.4	8.4	9.8	10.4	11.1	B05
	B06	19.6	23.5	22.7	21.8	21.0	20.6	20.1	19.9	19.6	0.6	3.2	6.1	9.0	10.2	11.8	12.7	13.5	B06
	B07	22.5	27.0	26.1	25.3	24.4	24.1	23.8	23.3	23.1	0.6	3.6	6.9	10.2	11.6	13.5	14.4	15.4	B07
	B08	24.8	29.8	28.9	28.1	27.2	26.8	26.3	26.1	25.9	0.6	3.9	7.5	11.1	12.7	14.8	15.8	16.8	B08
	B09	27.9	33.5	32.6	31.8	30.9	30.6	30.1	29.8	29.6	0.7	4.3	8.4	12.4	14.2	16.5	17.6	18.8	B09
	B10	31.5	37.8	36.9	36.1	35.2	34.9	34.4	34.1	33.9	0.7	4.8	9.4	14.0	15.9	18.5	19.8	21.1	B10
	B11	35.0	42.0	41.1	40.3	39.4	39.1	38.6	38.3		0.8	5.3	10.4	15.4	17.6	20.5	21.9		B11
	B12	40.5	48.6	47.7	46.9	46.0	45.7	45.2	44.9		0.9	6.1	11.9	17.7	20.2	23.5	25.2		B12
	B14	44.2	53.0	52.2	51.3	50.5	50.1	49.5	49.4		0.9	6.6	13.0	19.3	22.0	25.6	27.4		B14
	B15	49.4	59.3	58.4	57.6	56.7	56.4	55.9			1.0	7.3	14.4	21.5	24.5	28.5			B15
C	003	10.8	13.0	10.7	8.4						1.1	2.6	4.4						003
	005	17.2	20.6	18.4	16.1	13.8	12.8	11.5			1.1	3.5	6.2	8.8	10.0	11.5			005
	006	21.3	25.6	23.3	21.0	18.7	17.8	16.5			1.2	4.1	7.3	10.8	11.9	13.8			006
	008	26.4	31.7	29.4	27.1	24.9	23.9	22.6			1.3	4.8	8.8	12.7	14.4	16.6			008
	010	34.1	40.9	38.6	36.4	34.1	33.1	31.8			1.4	5.9	10.9	15.9	18.1	20.9			010
	012	37.1	44.5	42.2	40.0	37.7	3675	35.4			1.4	6.3	11.8	17.2	19.5	22.6			012
	014	46.0	55.2	52.9	50.7	48.4	47.4	46.1			1.5	7.6	14.2	20.9	23.8	27.6			014
	017	58.3	70.0	67.7	65.4	63.1	62.2	60.9			1.7	9.3	17.7	26.1	29.7	34.5			017
	020	63.8	76.6	74.3	72.0	69.7	68.8	67.5			1.8	10.1	19.2	28.4	32.3	37.6			020
	022	70.3	84.4	82.1	79.8	77.5	76.6	75.3			1.9	11.0	21.0	31.1	35.5	41.2			022
	025	79.3	95.2	92.9	90.6	88.3	87.4	86.1			2.0	12.2	23.6	34.9	39.8	46.3			025
	028	88.8	106.6	104.3	102.0	99.7					2.1	13.6	26.2	38.9					028
	031	100.0	120.0	117.7	115.5	113.2					2.3	15.1	29.4	43.6					031
D[1]	B14	43.2	51.8	48.6	45.3	42.0	40.6	38.7	37.7		1.1	7.0	13.5	20.0	22.8	26.6	28.4		B14
	B17	54.0	64.8	61.5	58.2	54.9	53.5	51.6	50.7		1.3	8.5	16.5	24.6	28.0	32.6	34.9		B17
	B20	64.8	77.8	74.5	71.2	67.9	66.5	64.6	63.7		1.4	10.0	19.6	29.1	33.2	38.7	41.4		B20
	B22	70.3	84.4	81.1	77.8	74.5	73.1	71.2	70.3		1.5	10.8	21.1	31.4	35.8	41.7	44.7		B22
	B24	79.6	95.5	92.2	88.9	85.7	84.2	82.4	81.4		1.6	12.1	23.7	35.3	40.3	46.9	50.3		B24
	B28	88.4	106.1	102.8	99.5	96.2	94.8	92.9	92.0		1.7	13.3	26.2	39.0	44.5	51.9	55.5		B28
	B31	97.4	116.9	113.6	110.3	107.0	105.6	103.7	102.8		1.9	14.6	28.7	42.8	48.8	56.9	60.9		B31
	B35	111.4	133.7	130.4	127.1	123.8	122.4	120.5			2.1	16.5	32.8	48.7	55.6	64.7			B35
	B38	118.5	142.2	138.9	135.6	132.3	130.9	129.0			2.2	17.5	34.8	51.7	59.0	68.7			B38
	B42	136.3	162.4	159.1	155.8	152.5	151.1				2.4	19.9	39.3	58.7	67.0				B42
	045	145.7	174.8	170.5	166.1	161.7	159.8				3.2	21.7	42.4	63.0	71.9				045
	050	158.0	189.6	185.2	180.9	176.5					3.3	23.5	45.8	68.2					050
E	042	132.3	158.8	153.8	148.8	143.9	141.8				4.0	20.8	39.5	58.3	66.3				042
	045	142.4	170.9	165.9	161.0	156.0	153.9				4.1	22.2	42.4	62.5	71.2				045
	050	158.5	190.2	185.2	180.3	175.3	173.2				4.3	24.5	46.9	69.3	78.9				050
	052	164.8	197.8	192.8	187.8	182.9	180.8				4.4	25.4	48.6	71.9	81.9				052
	054	171.0	205.2	200.2	195.3	190.3	188.2				4.5	26.2	50.4	74.5	84.9				054
	057	183.3	220.0	215.0	210.0	205.1	203.0				4.7	28.0	53.8	79.7	90.8				057
	062	196.7	236.0	231.1	226.1	221.2	219.0				4.9	29.8	57.6	85.3	97.2				062
	066	213.3	256.0	251.0	246.0	241.1	239.0				5.1	32.2	62.2	92.3	105.2				066
	072	227.1	272.5	267.5	262.6	257.6	255.5				5.3	34.1	66.1	98.1	111.8				072
	085	269.0	322.8	317.8							5.9	39.9							085

[1] B14-B42....12 枚ﾍﾞｰﾝ設計。
045-050 ....10 枚ﾍﾞｰﾝ設計。

灰色細字で表示してある部分についてはご相談ください。
仕様データは予告無く変更されることがあります。

ベーンポンプ　-　T7, T67, T6 シリーズ

回転数 ：1800 rpm (粘度 24 cSt - 代表値)

カム	ｻｲｽﾞ	ml / rev	吐出量 (l/min)								入力 (kW)								ｻｲｽﾞ
			0.0 MPa	7.0 MPa	14.0 MPa	21.0 MPa	24.0 MPa	28.0 MPa	30.0 MPa	32.0 MPa	0.7 MPa	7.0 MPa	14.0 MPa	21.0 MPa	24.0 MPa	28.0 MPa	30.0 MPa	32.0 MPa	
B	B02	5.8	10.4	9.5	8.7	7.9	7.5	7.0	6.8	6.5	0.7	2.0	3.4	4.8	5.4	6.2	6.6	7.0	B02
	B03	9.8	17.6	16.8	15.9	15.1	14.7	14.2	14.0	13.7	0.8	2.8	5.1	7.3	8.3	9.5	10.2	10.8	B03
	B04	12.8	23.0	22.2	21.3	20.5	20.1	19.6	19.4	19.1	0.9	3.4	6.3	9.2	10.4	12.0	12.9	13.7	B04
	B05	15.9	28.6	27.8	26.9	26.1	25.7	25.2	25.0	24.7	0.9	4.1	7.6	11.1	12.6	14.7	15.7	16.7	B05
	B06	19.8	35.3	34.4	33.8	32.7	32.4	31.9	31.6	31.4	1.0	4.9	9.2	13.5	15.3	17.8	19.0	20.2	B06
	B07	21.0	40.5	39.6	38.8	37.9	37.6	37.1	36.8	36.6	1.1	5.5	10.4	15.3	17.4	20.2	21.6	23.0	B07
	B08	24.9	44.6	43.8	42.9	42.1	41.7	41.2	41.0	40.7	1.1	6.0	11.4	16.7	19.1	22.1	23.7	25.2	B08
	B09	28.0	50.2	49.4	48.5	47.7	47.3	46.8	46.6	46.3	1.2	6.6	12.7	18.7	21.3	24.7	26.5	28.2	B09
	B10	31.8	56.7	55.8	55.0	54.1	53.8	53.3	53.0	52.8	1.3	7.4	14.2	21.0	23.9	27.8	29.7	31.8	B10
	B11	35.0	63.0	62.1	61.3	60.4	60.1	59.6	59.3		1.3	8.1	15.6	23.2	26.4	30.7	32.8		B11
	B12	41.0	72.9	72.0	71.2	70.3	70.0	69.5	69.2		1.5	9.3	17.9	26.6	30.4	35.3	37.8		B12
	B14	45.0	79.6	78.7	77.9	77.0	76.6	76.1	75.9		1.5	10.0	19.5	29.0	33.0	38.4	41.1		B14
	B15	50.0	88.9	88.1	87.2	86.4	86.0	85.5			1.6	11.1	21.7	32.2	36.8	42.8			B15
C	003	10.8	19.4	17.2	14.9	12.8	11.6	10.3			1.7	4.0	6.5	9.0	10.0	11.5			003
	005	17.2	31.0	28.7	26.4	24.1	23.2	21.9			1.9	5.3	9.2	13.0	14.7	16.8			005
	006	21.3	38.3	36.1	33.8	31.5	30.5	29.2			1.9	6.2	10.9	15.6	17.6	20.3			006
	008	26.4	47.5	45.2	43.0	40.7	39.7	38.4			2.1	7.3	13.0	18.8	21.3	24.6			008
	010	34.1	61.4	59.1	56.8	54.6	53.6	52.3			2.2	8.9	16.3	23.7	26.8	31.0			010
	012	37.1	66.8	64.5	62.2	60.0	59.0	57.7			2.3	9.5	17.5	25.5	29.0	33.6			012
	014	46.0	82.8	80.5	78.3	76.0	75.0	73.7			2.5	11.4	21.3	31.1	35.4	41.0			014
	017	58.3	104.9	102.7	100.4	98.1	97.1	95.8			2.7	14.0	26.4	38.9	44.2	51.4			017
	020	63.8	114.8	112.6	110.3	108.0	107.0	105.7			2.8	15.1	28.7	42.4	48.2	56.0			020
	022	70.3	126.5	124.3	122.0	119.7	118.7	117.4			3.0	16.5	31.5	46.5	52.9	61.5			022
	025	79.3	142.7	140.5	138.2	135.9	134.9	133.6			3.2	18.4	35.2	52.1	59.4	69.0			025
	028	88.8	159.8	157.6	155.3	153.0					3.4	20.4	39.2	58.1					028
	031	100.0	180.0	177.7	175.5	173.2					3.6	22.7	43.9	65.2					031
D[1]	B14	44.0	77.8	74.5	71.2	69.9	68.5	64.6	63.7		2.4	11.0	20.6	30.1	34.2	39.7	42.4		B14
	B17	55.0	97.2	93.9	90.5	87.3	85.9	84.0	83.1		2.5	13.3	25.1	36.9	42.0	48.7	52.1		B17
	B20	66.0	116.6	113.4	110.1	106.8	105.4	103.5	102.5		2.9	15.5	29.6	43.7	49.7	57.8	61.8		B20
	B22	70.0	126.5	123.3	120.0	116.7	115.3	113.4	112.4		3.0	16.7	31.9	47.2	53.7	62.4	66.8		B22
	B24	81.1	143.3	140.0	136.7	133.4	132.0	130.1	129.2		3.2	18.6	35.8	53.0	60.4	70.2	75.1		B24
	B28	90.0	159.1	155.8	152.5	149.3	147.8	146.0	145.0		3.4	20.5	39.5	58.6	66.7	77.6	83.1		B28
	B31	99.2	175.3	172.0	168.7	165.5	164.0	162.2	161.2		3.5	22.4	43.3	64.2	73.2	85.2	91.2		B31
	B35	113.4	200.5	197.2	193.9	190.7	189.2	187.4			3.8	25.3	49.2	73.1	83.3	96.9			B35
	B38	120.6	213.3	210.0	206.7	203.4	202.0	200.1			4.0	26.8	52.2	77.5	88.4	102.9			B38
	B42	137.5	243.5	240.3	237.0	233.7	232.3				4.3	30.3	59.2	88.1	100.5				B42
	045	145.7	262.3	257.9	253.5	249.1	247.3				5.0	32.7	63.5	94.3	107.5				045
	050	158.0	284.4	280.0	275.7	271.3					5.2	35.3	68.7	102.1					050
E	042	132.3	238.1	233.2	228.2	223.3	221.1				6.4	31.5	59.5	87.4	99.4				042
	045	142.4	256.3	251.4	246.4	241.4	239.3				6.6	33.6	63.7	93.7	106.6				045
	050	158.5	285.3	280.3	275.4	270.4	268.3				6.9	37.0	70.5	103.9	118.2				050
	052	164.8	296.6	291.7	286.7	281.8	279.6				7.1	38.3	73.1	107.9	122.8				052
	054	171.0	307.8	302.8	297.9	292.9	290.8				7.2	39.6	75.7	111.8	127.2				054
	057	183.3	329.9	325.0	320.0	315.1	312.9				7.4	42.2	80.9	119.5	136.1				057
	062	196.7	354.1	349.1	344.1	339.2	337.1				7.7	45.0	86.5	128.0	145.7				062
	066	213.3	383.9	379.0	374.0	369.1	366.9				8.1	48.5	93.5	138.4	157.7				066
	072	227.1	408.8	403.8	398.9	393.9	391.8				8.4	51.4	99.2	147.1	167.6				072
	085	269.0	484.2	479.2							9.2	60.2							085

[1] B14-B42....12 枚ﾍﾞｰﾝ設計。
045-050 ....10 枚ﾍﾞｰﾝ設計。

灰色細字で表示してある部分については相談ください。
仕様データは予告無く変更されることがあります。

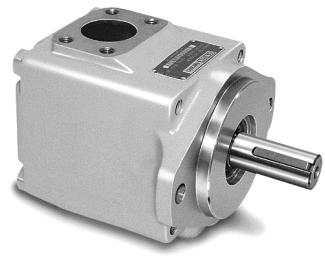

(T6C)

シングルポンプ

T7B(S), T6C, T7D(S), T7E(S) シリーズ

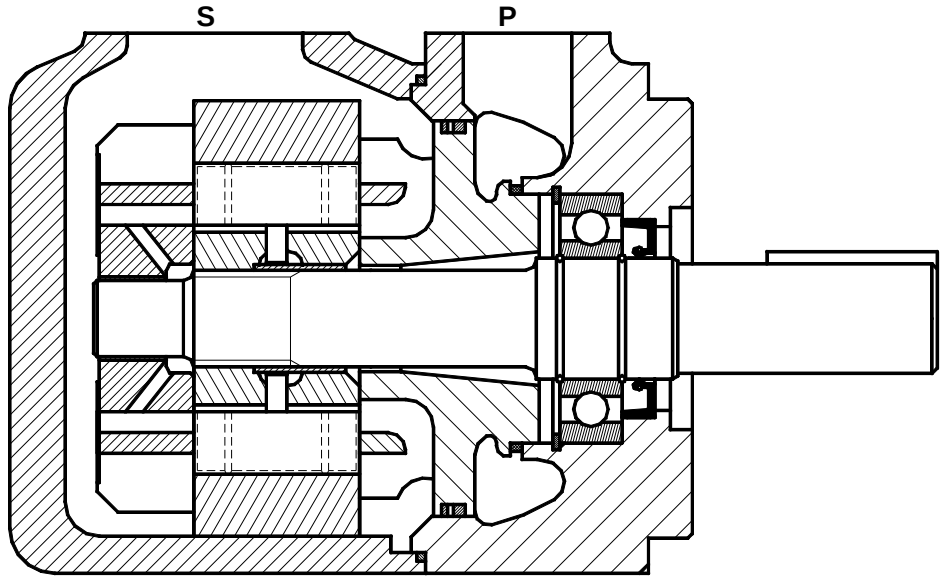

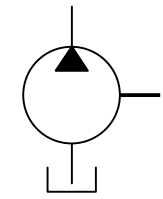

キーシート..... 例 : **T7BS-B10-1R00-A1M1　-　T6C-025-1R00-C1**

1.　T7BS-B10-1R00-A1M1..... シリーズ

SAE 取付	T7BS	T6C	T7DS	T7ES
ISO 取付	T7B	-	T7D	T7E

2.　T7BS-B10-1R00-A1M1.....カムサイズ

B	C	D [1]	E
B02..... 5.8	003..... 10.8	**B14**..... 44.0	**042**.....132.3
B03..... 9.8	005..... 17.2	**B17**..... 55.0	**045**.....142.4
B04..... 12.8	006..... 21.3	**B20**..... 66.0	**050**.....158.5
B05..... 15.9	008..... 26.4	**B22**..... 70.3	**052**.....164.8
B06..... 19.8	010..... 34.1	**B24**..... 81.1	**054**.....171.0
B07..... 22.5	012..... 37.1	**B28**..... 90.0	**057**.....183.3
B08..... 24.9	**014**..... 46.0	**B31**..... 99.2	**062**.....196.7
B09..... 28.0	**017**..... 58.3	**B35**.... 113.4	**066**.....213.3
B10..... 31.8	**020**..... 63.8	**B38**.... 120.6	**072**.....227.1
B11..... 35.0	**022**..... 70.3	**B42**.... 137.5	**085**.....269.0
B12..... 41.0	**025**..... 79.3	**045**..... 145.7	
B14..... 45.0	**028**..... 88.8	**050**..... 158.0	
B15..... 50.0	**031**..... 100.0		

[1] B14-B42 : 12 枚ﾍﾞｰﾝ設計。045-050 : 10 枚ﾍﾞｰﾝ設計。

3.　T7BS-B10-1R00-A1M1.....シャフト

4.　T7BS-B10-1R00-A1M1..... 回転方向

時計方向	R
反時計方向	L

5.　T7BS-B10-1R00-A1M1.....ポート向き

6.　T7BS-B10-1R00-A1M1..... 設計番号

7.　T7BS-B10-1R00-A1M1 ..... シール種類

ブナ (鉱物油)	1
バイトン (鉱物油と難燃性作動油)	5

8.　T7BS-B10-1R00-A1M1 .....接続

シリーズ		ポート S	ポート P	ネジ メトリック	ネジ UNC
SAE	T7BS	1 ½”	¾”	M1	01
			1”	**M0**	00
	T6C	1 ½”	1”	デニソン	**設定なし**
	T7DS	2”	1 ¼”	**M0 – Y0** [1)]	00
	T7ES	3”	1 ½”	**M0**	00
ISO	T7B	1 ½”	¾”	M1	-
			1”	M0	-
	T7D	2”	1 ¼”	M0	-
	T7E	3”	1 ½”	M0	-

[1)] M0 : P-ポートネジ = M12 à P > 250 bar.
Y0 : P-ポートネジ = M10 à P ≤ 250 bar.

ポート向き

00

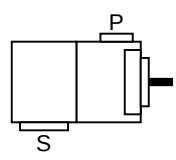

01

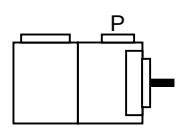

02

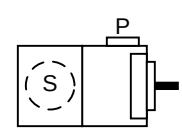

03

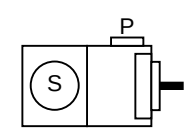

灰色細字で表示してある部分についてはご相談ください。
仕様データは予告無く変更されることがあります。

ベーンポンプ　-　T7, T67, T6 シリーズ

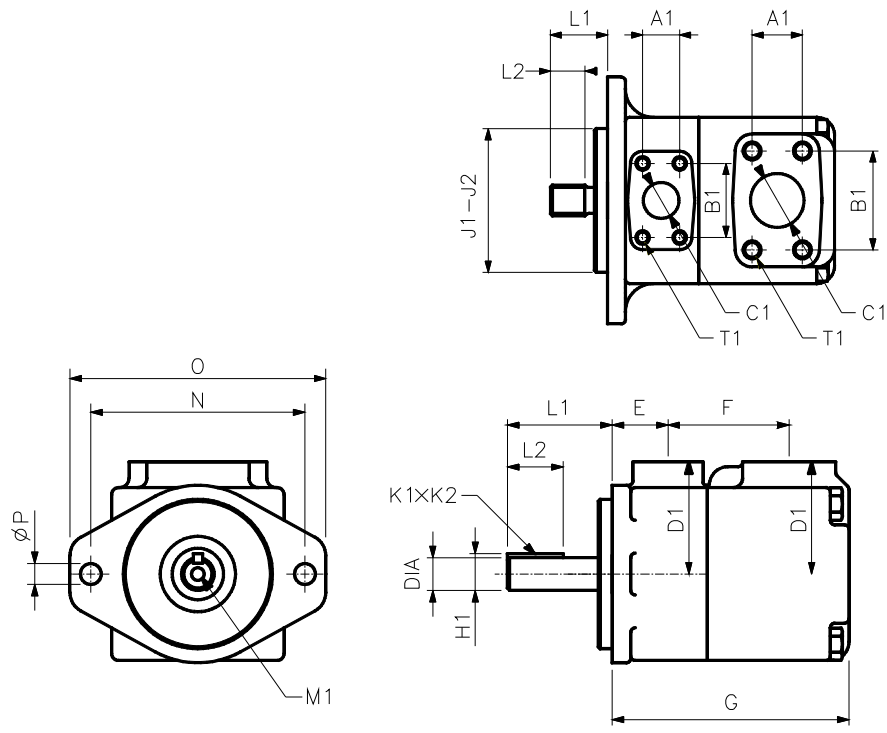

	SAE		ISO
	T7BS	T6C	T7B
E	38.1	38.1	38.1
F	82.3	82.3	82.3
G	168.5	161.6	168.5
J1	101.60	101.60	100.000
J2	101.55	101.55	99.967
N	146.0	146.0	140.0
O	174.5	174.5	174.5
ÆP	14.3	14.3	14.0
	T7DS		T7D
E	38.1		38.1
F	87.4		87.4
G	184.9		184.9
J1	127.00		125.000
J2	126.95		124.937
N	181.0		180.0
O	212.4		212.4
ÆP	17.5		18.0
	T7ES		T7E
E	52.3		52.3
F	110.0		110.0
G	225.3		225.3
J1	127.00		125.000
J2	126.95		124.937
N	181.0		180.0
O	213.0		213.0
ÆP	17.5		18.0

シャフト		トルク制限 (N.m)				寸法 (mm)					
	SAE 取付	T7BS	T6C	T7DS	T7ES	L1	L2	DIA	K1 x K2	H1	M1
1	キー : SAE-B	262	262			71.4	38.1	22.225-22.200	6.35x6.30	24.95	M8x16
	キー : SAE-C			686		83.6	49.3	31.750-31.700	7.94x7.89	35.27	M10x20
	キー : SAE-CC				865	90.9	50.8	38.100-38.050	9.52x9.47	42.36	M10x20
2	キー : No SAE	262	227			58.2	31.7	22.225-22.200	4.76x4.71	24.53	-
	キー : No SAE			577		73.2	38.1	31.750-31.700	7.94x7.89	35.27	-
	キー : No SAE				577	61.9	38.1	31.750-31.700	7.94x7.89	35.27	-
3	スプライン : SAE-B	327	327			40.7	24.5	クラス 1-J498b, 16/32 d.p. - 歯数 13			-
	スプライン : SAE-C			971	971	55.2	38.0	クラス 1-J498b, 12/24 d.p. - 歯数 14			-
4	スプライン : SAE-BB	327	346			45.5	24.5	クラス 1-J498b, 16/32 d.p. -歯数 15			-
	スプライン : No SAE			971		77.7	48.0	クラス 1-J498b, 12/24 d.p. - 歯数 14			-
	スプライン : SAE-CC				971	62.2	31.5	クラス 1-J498b, 12/24 d.p. - 歯数 17			-
	ISO 取付	T7B		T7D	T7E	L1	L2	DIA	K1 x K2	H1	M1
2	キー : ISO R775	327				70.0	40.0	24.9935-25.0065	8.00x7.00	28.22	-
5	キー : ISO 3019-2-G32M			703		87.4	50.0	32.018-32.002	10x8	35.3	M10x20
	キー : ISO R775-G38M				865	90.0	50.0	38.018-38.002	10x8	41.3	M10x20

ポート			SAE 取付 - 寸法 (mm)					ISO 取付 - 寸法 (mm)			
			T7BS		T6C	T7DS	T7ES	T7B		T7D	T7E
			00-M0	01-M1	-	00-M0-Y0	00-M0	M0	M1	M0	M0
P1	サイズ		1”	¾”	1”	1 ¼”	1 ½”	1”	¾”	1 ¼”	1 ½”
	A1		26.2	22.2	26.2	30.2	35.7	26.2	22.2	30.2	35.7
	B1		52.4	47.7	52.4	58.7	69.8	52.4	47.7	58.7	69.8
	ÆC1		25.4	19.0	25.4	31.8	37.1	25.4	19.0	31.8	37.1
	D1		76.2		76.2	82.6	98.6	76.2		98.6	98.6
	ÆT1	-	-		$^{3}/_{8}$”-16UNC x 19.0	-	-	-		-	-
		00-01	$^{3}/_{8}$”-16UNC x 19.0		-	$^{7}/_{16}$”-14UNC x 22.3	½”-13UNC x 23.4	-		-	-
		M0-M1	M10 x 19.0		問い合わせ	M12 x 22.3	M12 x 23.4	M10 x 19.0		M12 x 22.3	M12 x 23.4
		Y0	-		-	M10 x 22.3	-	-		-	-
S	サイズ		1 ½”		1 ½”	2”	3”	1 ½”		2”	3”
	A1		35.8		35.8	42.9	61.9	35.8		42.9	61.9
	B1		70.0		70.0	77.8	106.4	70.0		77.8	106.4
	ÆC1		38.1		38.1	50.8	75.0	38.1		50.8	75.0
	D1		76.2		76.2	82.6	98.6	76.2		82.6	98.6
	ÆT1	-	-		½”-13UNC x 22.4	-	-	-		-	-
		00-01	½”-13UNC x 22.4		-	½”-13UNC x 23.9	$^{5}/_{8}$”-11UNC x 24.0	-		-	-
		M0-M1	M12 x 22.4		-	M12 x 24.0	M16 x 24.0	M12 x 22.4		M12 x 24.0	M16 x 24.0

灰色細字で表示してある部分については相談ください。
仕様データは予告無く変更されることがあります。

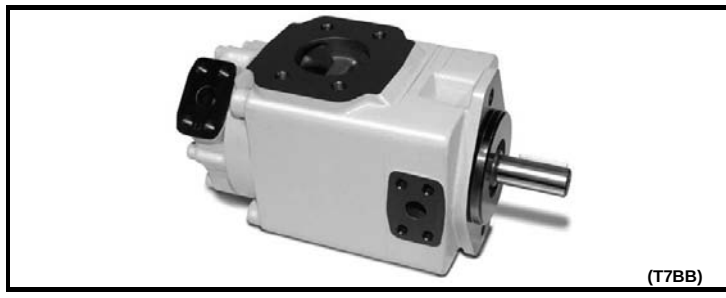
(T7BB)

ダブルポンプ

T7BB(S), T67CB, T6CC シリーズ
T7DB(S), T67DC, T7DD(S) シリーズ
T7EB(S), T67EC, T7ED(S), T7EE(S) シリーズ

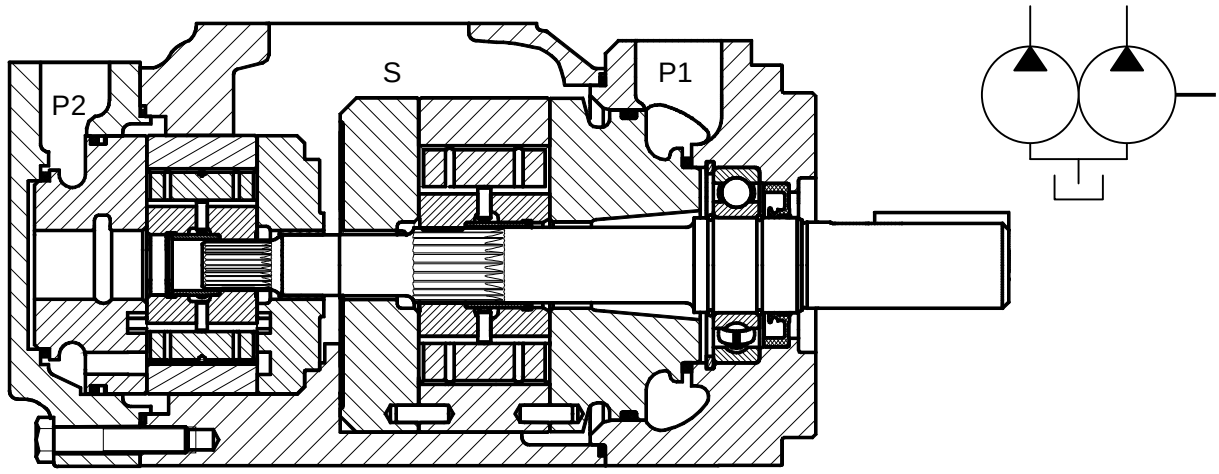

キーシート..... 例 ：**T6CC-025-020-1R00-C100**

1. T6CC-025-020-1R00-C100 ..... シリーズ

SAE 取付	**T7BBS**	**T67CB** [1]	**T6CC** [1]	
	T7DBS	**T67DC** [2]	**T7DDS**	
	T7EBS	**T67EC**	**T7EDS**	**T7EES** [3]
ISO 取付	T7BB			
	T7DB	T7DD		
	T7EB	T7ED	T7EE [3]	

[1] T67CBW, T6CCW : ﾍﾞｰﾃﾞｭｰﾃｨｰﾀｲﾌﾟｼｬﾌﾄ #2
[2] T67DBW, T6DCW : ﾍﾞｰﾃﾞｭｰﾃｨｰﾀｲﾌﾟｼｬﾌﾄ#5
[3] T6EE / T6EES : ﾀﾞﾌﾞﾙﾘｱﾄﾞﾗｲﾌﾞの項参照.

2. T6CC-025-020-1R00-C100.....カムサイズ

B	C	D [4]	E
B02..... 5.8	003..... 10.8	**B14**..... 44.0	**042**.....132.3
B03..... 9.8	005..... 17.2	**B17**..... 55.0	**045**.....142.4
B04..... 12.8	006..... 21.3	**B20**..... 66.0	**050**.....158.5
B05..... 15.9	008..... 26.4	**B22**..... 70.3	**052**.....164.8
B06..... 19.8	010..... 34.1	**B24**..... 81.1	**054**.....171.0
B07..... 22.5	012..... 37.1	**B28**..... 90.0	**057**.....183.3
B08..... 24.9	**014**..... 46.0	**B31**..... 99.2	**062**.....196.7
B09..... 28.0	**017**..... 58.3	**B35**.... 113.4	**066**.....213.3
B10..... 31.8	**020**..... 63.8	**B38**.... 120.6	**072**.....227.1
B11..... 35.0	**022**..... 70.3	**B42**.... 137.5	**085**.....269.0
B12..... 41.0	**025**..... 79.3	**045**..... 145.7	
B14..... 45.0	**028**..... 88.8	**050**..... 158.0	
B15..... 50.0	**031**..... 100.0		

[4] B14-B42 : 12 枚ﾍﾞｰﾝ設計。045-050 : 10 枚ﾍﾞｰﾝ設計。

3. T6CC-025-020-1R00-C100.....シャフト

4. T6CC-025-020-1R00-C100..... 回転方向

時計方向	**R**
反時計方向	**L**

5. T6CC-025-020-1R00-C100.....ポート向き

6. T6CC-025-020-1R00-C100..... 設計番号

7. T6CC-025-020-1R00-C100..... シール種類

ブナ (鉱物油)	**1**
バイトン (鉱物油と難燃性作動油)	5

8. T6CC-025-020-1R00-C100 .....接続

シリーズ		ポート			ネジ	
		S	P1	P2	メトリック	UNC
SAE	T7BBS	2½"	1"-¾"	¾"	**M0** - M1	**00 - 01**
	T67CB	2½"	1"	¾"	**M1**	**11**
	T6CC	3"	1"	1"-¾"	**0M** - W0	**00 - 01**
		2½"	1"	1"-¾"	**1M** - W1	**10 - 11**
	T7DBS	3"	1¼"	1"-¾"	**M0** - M1	**00 - 01**
	T67DC	3"	1¼"	1"-¾"	**M0** - M1	**00 - 01**
	T7DDS	4"	1¼"	1¼"	**M0**	**00**
	T7EBS	3½"	1½"	¾"	**M1**	**00 - 01**
	T67EC	3½"	1½"	1"	問い合せ	設定なし
	T7EDS	4"	1½"	1¼"	**M0**	**00**
ISO	T7BB	2½"	1"-¾"	¾"	M0 - M1	-
	T7DB	3"	1¼"	1"-¾"	M0 - M1	-
	T7DD	4"	1¼"	1¼"	M0	-
	T7EB	3½"	1½"	¾"	M1	-
	T7ED	4"	1½"	1¼"	M0	-

ポート向き

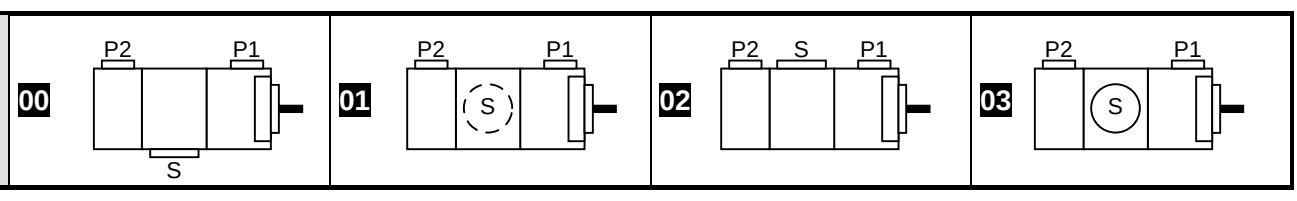

灰色細字で表示してある部分についてはご相談ください。
仕様データは予告無く変更されることがあります。

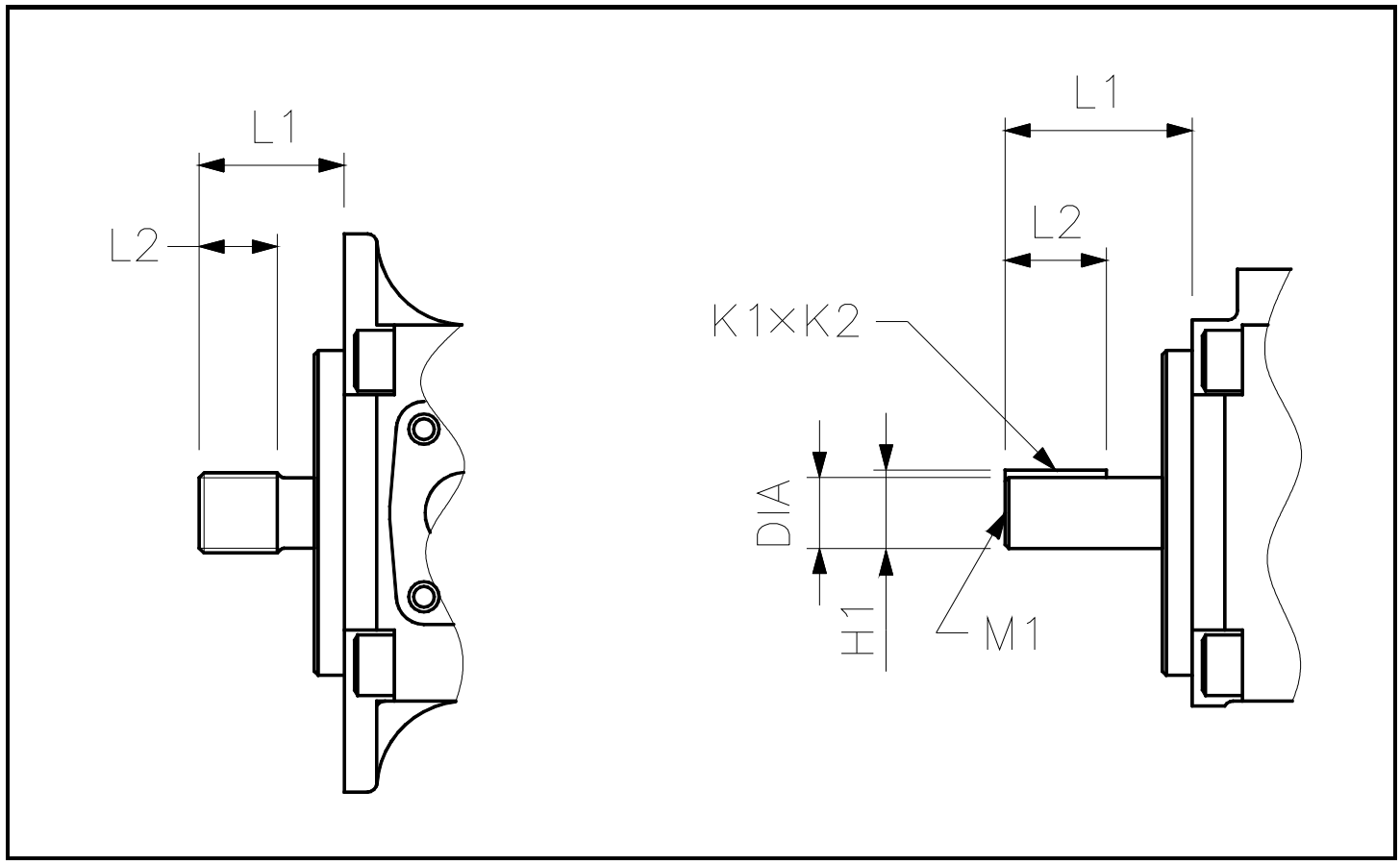

シャフト		トルク制限 (N.m)						寸法 (mm)					
	SAE 取付	T7BBS	T67CB T6CC	T7DBS T67DC	T7DDS	T7EB T67EC	T7EDS	L1	L2	DIA	K1 x K2	H1	M1
1	キー : 非 SAE	227	227					58.2	31.7	22.225 - 22.200	4.76 x 4.71	24.53	
	キー : SAE C			**686**	686			83.6	49.3	31.750 - 31.700	7.94 x 7.89	35.27	M10 x 20.0
	キー : SAE CC					**1087**	**1087**	90.9	50.8	38.100 - 38.075	9.52 x 9.47	42.36	M10 x 20.0
2	キー : SAE BB	340	**340** [1]					71.4	38.1	25.400 - 25.370	6.35 x 6.30	28.22	M8 x 16.0
	キー : 非 SAE			549				73.2	38.1	31.750 - 31.700	7.94 x 7.89	35.27	
	キー : SAE-CC				**1009**			91.0	50.8	38.100 - 38.050	9.52 x 9.47	42.36	M10 x 20
	キー : 非 SAE					549	549	61.9	38.1	31.750 - 31.700	7.94 x 7.89	35.27	
3	スプライン : SAE B	327						40.7	24.5	クラス 1-J498b, 16/32 d.p. - 歯数 13			
	スプライン : SAE BB		**519**					45.5	24.5	クラス 1-J498b, 16/32 d.p. - 歯数 15			
	スプライン : SAE C			**971**	**971**	**971**	**971**	55.7	38.0	クラス 1-J498b, 12/24 d.p. - 歯数 14			
4	スプライン : SAE BB	519			570			45.6	24.5	クラス 1-J498b, 16/32 d.p. - 歯数 15			
	スプライン : 非 SAE			971				77.7	48.0	クラス 1-J498b, 12/24 d.p. - 歯数 14			
	スプライン : SAE CC					1087	1087	62.2	31.5	クラス 1-J498b, 12/24 d.p. - 歯数 17			
5	スプライン : SAE B		327					40.7	24.5	クラス 1-J498b, 16/32 d.p. - 歯数 13			
	キー : 非 SAE			675 [2]				83.4	60.0	34.900 - 34.875	7.94 x 7.89	38.42	M8 x 16
R	キー		287 [1]					48.7	31.8	25.400 - 25.370	6.35 x 6.30	28.22	M8 x 16
V	キー		519 [1]					89.0	50.0	32.000 - 31.960	10.00 x 9.98	35.40	M12 x 24
X	キー		403 [1]					64.1	49.2	26.950 - 26.920	6.35 x 6.30	29.85	M8 x 16
W	キー		519 [1]					55.5	38.1	31.750 - 31.700	7.94 x 7.89	35.27	M8 x 16
	ISO 取付	T7BB	T7DB	T7DD	T7EB	T7ED		L1	L2	DIA	K1 x K2	H1	M1
5	キー : ISO R775	402						70.0	40.0	25.006 - 24.993	8.0 x 7.96	28.22	
	キー : ISO R775-G32M		675					87.4	50.0	32.018 - 32.002	10 x 8	35.0	M10 x 20
	キー : ISO R775-G32M			635				68.0	50.0	32.018 - 32.002	10 x 8	35.0	M10 x 20
	キー : ISO R775-G38M				1087	1087		90.0	50.0	38.018 - 38.002	10 x 8	41.3	M10 x 20

[1] T67CBW, T6CCW
[2] T67DCW

灰色細字で表示してある部分については相談ください。
仕様データは予告無く変更されることがあります。

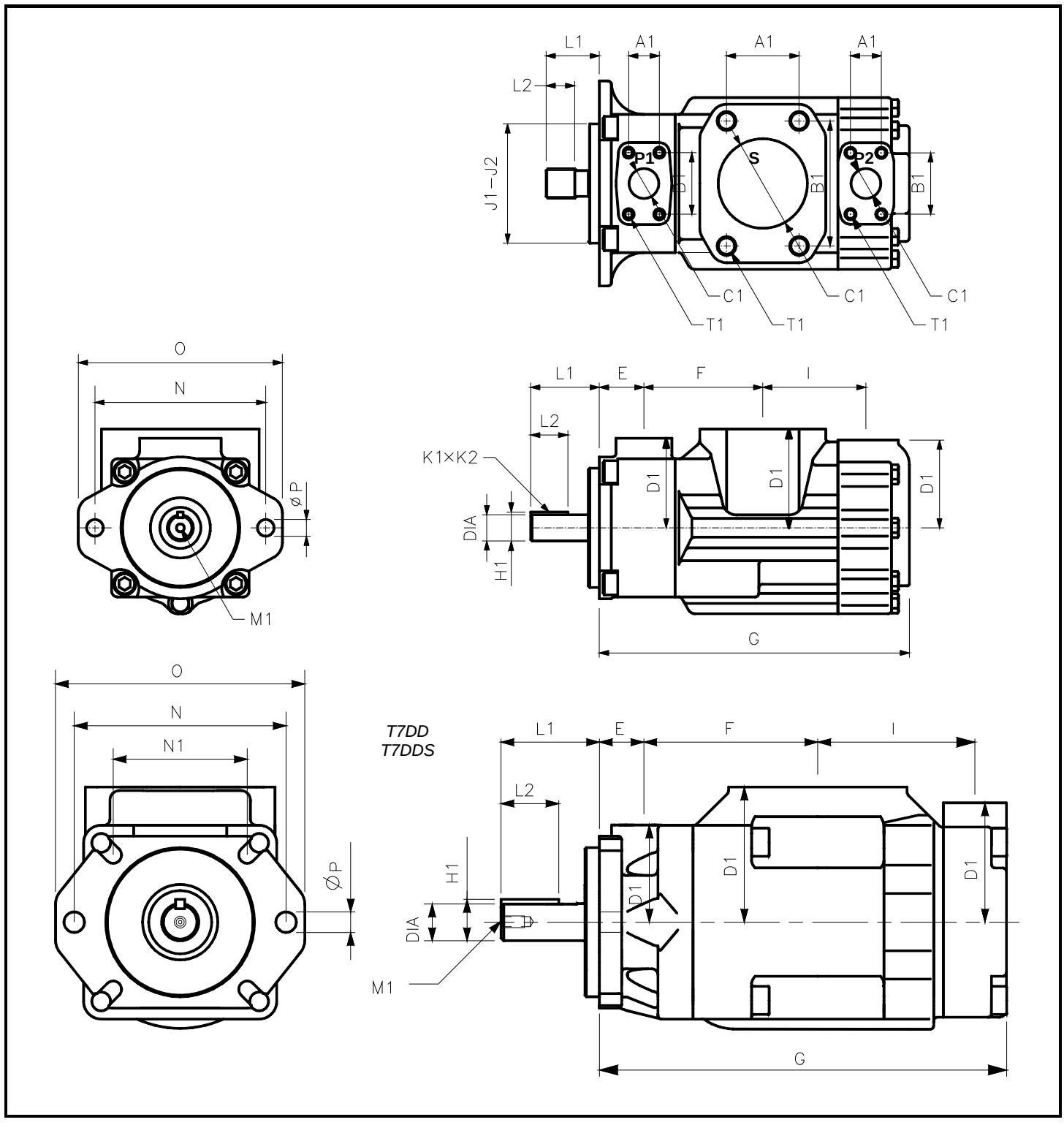

寸法 (mm)														
	SAE 取付									ISO 取付				
	T7BBS	T67CB	T6CC	T7DBS	T67DC	T7DDS	T7EBS	T67EC	T7EDS	T7BB	T7DB	T7DD	T7EB	T7ED
E	38.1	38.1	38.1	38.1	38.1	38.1	52.3	52.3	52.3	38.1	38.1	38.1	52.3	52.3
F	101.6	101.6	101.6	114.3	114.3	148.5	118.5	118.5	133.5	101.6	114.3	148.5	118.5	133.5
G	262.2	265.6	265.6	286.0	286.0	348.0	331.6	331.6	361.0	262.2	286.0	348.0	331.6	361.0
I	98.6	88.2	88.2	109.5	109.5	148.5	136.7	136.7	148.2	98.6	109.5	148.5	136.7	148.2
J1	101.60	101.60	101.60	127.00	127.00	127.00	127.00	127.00	127.00	100.000	125.000	125.000	125.000	125.000
J2	101.55	101.55	101.55	126.95	126.95	126.95	126.95	126.95	126.95	99.997	124.937	124.937	124.937	124.937
N	146.0	146.0	146.0	181.0	181.0	181.0	181.0	181.0	181.0	140.0	180.0	180.0	180.0	180.0
O	174.5	174.5	174.5	212.4	212.4	114.5	213.0	213.0	213.0	174.5	212.4	114.5	213.0	213.0
ÆP	14.3	14.3	14.3	17.5	17.5	213.0	17.5	17.5	17.5	14.0	18.0	18.0 (x 2) 14.0 (x 4)	18.0	18.0

灰色細字で表示してある部分についてはご相談ください。
仕様データは予告無く変更されることがあります。

ベーンポンプ　-　T7, T67, T6 シリーズ

SAE 取付

ポート		寸法 (mm)													
		T7BBS		T67CB	T6CC				T7DBS		T67DC		T7DDS	T7EBS	T67EC	T7EDS
		00 M0	01 M1	11 M1	00 0M	10 1M	01 W0	11 W1	00 M0	01 M1	00 M0	01 M1	00 M0	01 M1	-	00 M0
P1	Size	1”	¾”	1”	1”				1 ¼”		1 ¼”		1 ¼”	1 ½”	1 ½”	1 ½”
P1	A1	26.2	22.2	26.2	26.2				30.2		30.2		30.2	35.7	35.7	35.7
P1	B1	52.4	47.6	52.4	52.4				58.7		58.7		58.7	69.8	69.8	69.8
P1	ÆC1	25.4	19.0	25.4	25.4				31.8		31.8		31.8	37.1	37.1	37.1
P1	D1	76.2	74.7	76.2	76.2				82.6		82.6		82.6	98.4	98.4	98.4
P1	ÆT1 00, 01	3/8”-16UNCx19.0		-	3/8”-16UNCx19.0				7/16”-14UNCx22.3		7/16”-14UNCx22.3		7/16”-14UNCx22.3	½”-13UNCx23.4	-	½”-13UNCx23.4
P1	ÆT1 10, 11	-		3/8”-16UNCx19.0					-		-		-	-	-	-
P1	ÆT1 M0, M1	M10 x 19.0		M10 x 19.0	M10 x 19.0				M12 x 22.3		M12 x 22.3		M12 x 22.3	M12 x 23.5	-	M12 x 23.5
P1	ÆT1 0M, 1M	-		-					-		-		-	-	-	-
P1	ÆT1 W0, W1	-		-					-		-		-	-	-	-
P1	-	-		-	-				-		-		-	-	½”-13UNCx23.4	-
P2	Size	¾”		¾”	1”		¾”		1”	¾”	1”	¾”	1 ¼”	¾”	1”	1 ¼”
P2	A1	22.2		22.2	26.2		22.2		26.2	22.2	26.2	22.2	30.2	22.2	26.2	30.2
P2	B1	47.6		47.6	52.4		47.6		52.4	47.6	52.4	47.6	58.7	47.6	52.4	58.7
P2	ÆC1	19.0		19.0	25.4		19.0		25.4	19.0	25.4	19.0	31.8	19.0	25.4	31.8
P2	D1	74.7		74.7	76.2		74.7		74.7	76.2	74.7	76.2	101.6	74.7	74.7	101.6
P2	ÆT1 00, 01	3/8”-16UNCx19.0		-	3/8”-16UNCx19.0				3/8”-16UNCx19.0		3/8”-16UNCx19.0		7/16”-14UNCx24.0	3/8”-16UNCx19.0		7/16”-14UNCx24.0
P2	ÆT1 10, 11	-		3/8”-16UNCx19.0					-		-		-	-	-	-
P2	ÆT1 M0, M1	M10 x 19.0		-	M10 x 19.0				M10 x 19.0		M10 x 19.0		M12 x 24.0	M10 x 19.0	-	M12 x 24.0
P2	ÆT1 0M, 1M	-		M10 x 19.0					-		-		-	-	-	-
P2	ÆT1 W0, W1	-		-					-		-		-	-	-	-
P2	-	-		-	-				-		-		-	-	3/8”-16UNCx19.0	-
S	Size	2 ½”		2 ½”	3”	2 ½”	3”	2 ½”	3”		3”		4”	3 ½”	3 ½”	4”
S	A1	50.8		50.8	61.9	50.8	61.9	50.8	62.0		62.0		77.8	69.9	69.9	77.8
S	B1	88.9		88.9	106.4	88.9	106.4	88.9	106.4		106.4		130.2	120.6	120.6	130.2
S	ÆC1	63.5		63.5	76.2	63.5	76.2	63.5	76.0		76.0		101.6	88.9	88.9	101.6
S	D1	84.1		84.1	84.1		84.1		88.9		88.9		115.0	102.4	102.4	115.0
S	ÆT1 00, 01	½”-13UNCx23.9		-	5/8”-11UNC x 28.4	-	5/8”-11UNC x 28.4	-	5/8”-11UNCx28.4		5/8”-11UNCx28.4		5/8”-11UNCx30.0	5/8”-11UNCx29.5	-	5/8”-11UNCx30.0
S	ÆT1 10, 11	-		½”-13UNCx23.9	-	½”-13UNC x 23.9	-	½”-13UNC x 23.9	-		-		-	-	-	-
S	ÆT1 M0, M1	M12 x 22.4		-		-		-	M16 x 28.4		M16 x 28.4		M16 x 30.0	M16 x 29.5	-	M16 x 30.0
S	ÆT1 0M, 1M	-		M12 x 22.4					-		-		-	-	-	-
S	ÆT1 W0, W1	-		-					-		-		-	-	-	-
S	-	-		-					-		-		-	-	5/8”-11UNCx29.5	-

ISO 取付

ポート		寸法 (mm)										
		T7BB		T7DB		T7DD	T7EB	T7ED				
		M0	M1	M0	M1	M0	M1	M0				
P1	Size	1”	¾”	1 ¼”		1 ¼”	1 ½”	1 ½”				
P1	A1	26.2	22.2	30.2		30.2	35.7	35.7				
P1	B1	52.4	47.6	58.7		58.7	69.8	69.8				
P1	ÆC1	25.4	19.0	31.8		31.8	37.1	37.1				
P1	D1	76.2	74.7	82.6		82.6	98.4	98.4				
P1	ÆT1 M0, M1	M10 x 19.0		M12 x 22.3		M12 x 22.3	M12 x 23.5	M12 x 23.5				
P2	Size	¾”		1”	¾”	1 ¼”	¾”	1 ¼”				
P2	A1	22.2		26.2	22.2	30.2	22.2	30.2				
P2	B1	47.6		52.4	47.6	58.7	47.6	58.7				
P2	ÆC1	19.0		25.4	19.0	31.8	19.0	31.8				
P2	D1	74.7		74.7	76.2	101.6	74.7	101.6				
P2	ÆT1 M0, M1	M10 x 19.0		M10 x 19.0		M12 x 24.0	M10 x 19.0	M12 x 24.0				
S	Size	2 ½”		3”		4”	3 ½”	4”				
S	A1	50.8		62.0		77.8	69.9	77.8				
S	B1	88.9		106.4		130.2	120.6	130.2				
S	ÆC1	63.5		76.0		101.6	88.9	101.6				
S	D1	84.1		88.9		115.0	102.4	115.0				
S	ÆT1 M0, M1	M12 x 22.4		M16 x 28.4		M16 x 30.0	M16 x 29.5	M16 x 30.0				

灰色細字で表示してある部分については相談ください。
仕様データは予告無く変更されることがあります。

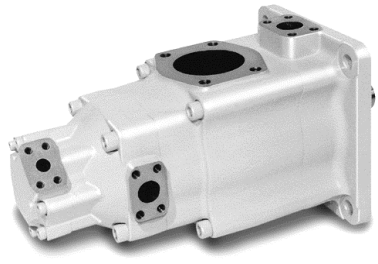

(T6EDC)

トリプルポンプ

T7BBA, T67CBA シリーズ
T67DBB, T67DCB, T67DCC シリーズ
T7DDB, T67DDC シリーズ
T7EDB, T6EDC シリーズ

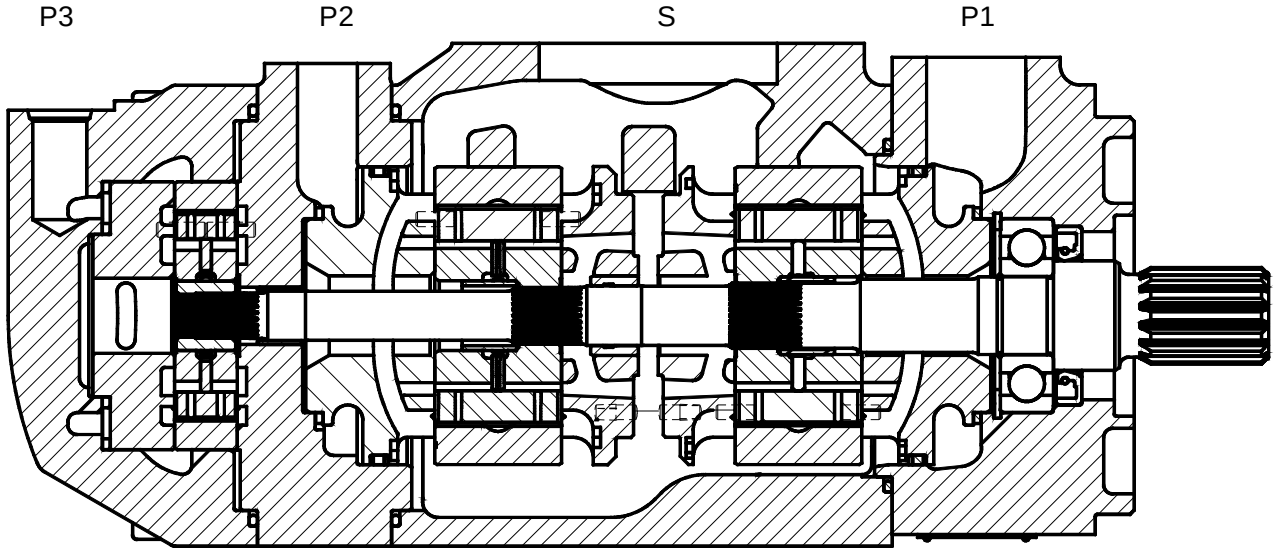

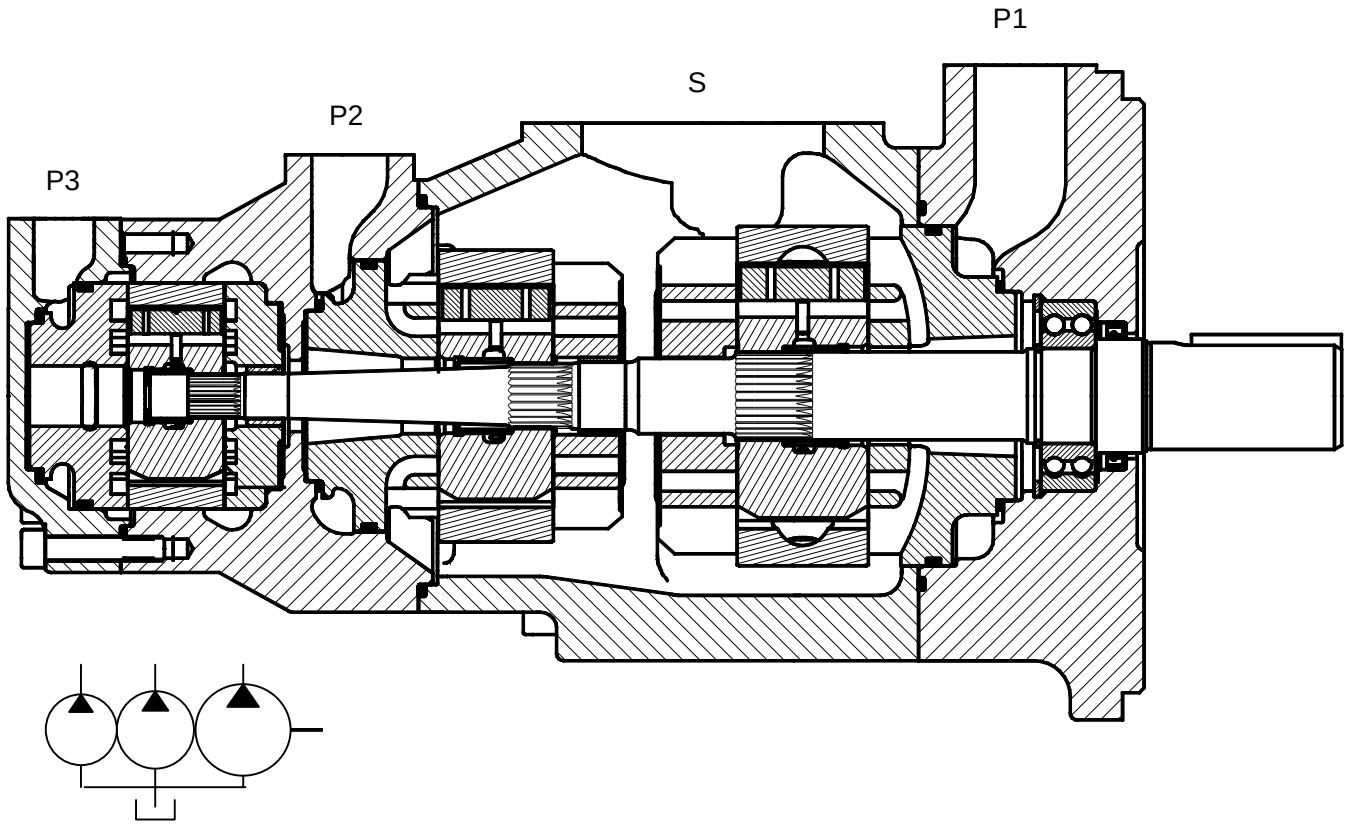

灰色細字で表示してある部分についてはご相談ください。
仕様データは予告無く変更されることがあります。

キーシート ..... 例 : T67EDCS-072-B42-020-1R00-A1M0

1. T67EDCS-072-B42-020-1R00-A1M0 ..... シリーズ

SAE 取付	T7BBAS [1]	T67CBAS [1]	
	T67DBB	T67DCB	T67DCC
	T7DDBS	T67DDCS	
	T7EDBS	T67EDCS	
ISO 取付	T7BBA [1]	T67CBA [1]	
	T7DDB		
	T7EDB	T67EDC	

[1] 発売状況はお問い合わせください。

2. T67EDCS-072-B42-020-1R00-A1M0 ...カムサイズ

A	B	C	D [2]	E
B02.....5.8	**B02**.....5.8	003....10.8	**B14**... 44.0	**042**..132.3
B03.....9.8	**B03**.....9.8	005....17.2	**B17**... 55.0	**045**..142.4
B04...12.8	**B04**...12.8	006....21.3	**B20**... 66.0	**050**..158.5
B05...15.9	**B05**...15.9	008....26.4	**B22**... 70.3	**052**..164.8
B06...19.8	**B06**...19.8	010....34.1	**B24**... 81.1	**054**..171.0
B07...22.5	**B07**...22.5	012....37.1	**B28**... 90.0	**057**..183.3
	B08...24.9	**014**....46.0	**B31**... 99.2	**062**..196.7
	B09...28.0	**017**....58.3	**B35**. 113.4	**066**..213.3
	B10...31.8	**020**....63.8	**B38**. 120.6	**072**..227.1
	B11...35.0	**022**....70.3	**B42**. 137.5	**085**..269.0
	B12...41.0	**025**....79.3	**045**. 145.7	
	B14...45.0	**028**....88.8	**050**. 158.0	
	B15...50.0	**031**..100.0		

[2] B14-B42 : 12 枚ﾍﾞｰﾝ設計。045-050 : 10 枚ﾍﾞｰﾝ設計。

3. T67EDCS-072-B42-020-1R00-A1M0 ..... シャフト

4. T67EDCS-072-B42-020-1R00-A1M0 ..... 回転方向

時計方向	**R**
反時計方向	**L**

5. T67EDCS-072-B42-020-1R00-A1M0 ... ポート向き

6. T67EDCS-072-B42-020-1R00-A1M0 ..... 設計番号

7. T67EDCS-072-B42-020-1R00-A1M0 ..シール種類

ブナ (鉱物油)	**1**
バイトン (鉱物油と難燃性作動油)	5

8. T67EDCS-072-B42-020-1R00-A1M0 .....接続

シリーズ		ポート S	ポート P1	ポート P2	ポート P3	ネジ メトリック	ネジ UNC
SAE	T7BBAS	2½"	1"	¾"	SAE-8	**M0**	00
			¾"			M1	01
	T67CBAS	3"	1"	¾"	SAE-8	**M0**	00
	T67DBB	4"	1¼"	1"	¾"	**M1**	01
	T67DCB	4"	1¼"	1"	¾"	**M1**	01
	T67DCC	4"	1¼"	1"	1"	**M0**	00
					¾"	M1	01
	T7DDBS	4"	1¼"	1¼"	1"	**M0**	00
					¾"	M1	01
	T67DDCS	4"	1¼"	1¼"	1"	**M0**	00
					¾"	M1	01
	T7EDBS	4"	1½"	1¼"	1"	**M0**	00
					¾"	M1	01
	T67EDCS	4"	1½"	1¼"	1"	**M0**	00
					¾"	M1	01
ISO	T7BBA	2½"	1"	¾"	M18	M0	-
			¾"			M1	-
	T7CBA	3"	1"	¾"	M18	M0	-
	T7DDB	4"	1¼"	1¼"	1"	M0	-
					¾"	M1	-
	T7EDB	4"	1½"	1¼"	1"	M0	-
					¾"	M1	-
	T67EDC	4"	1½"	1¼"	1"	M0	-
					¾"	M1	-

ポート向き

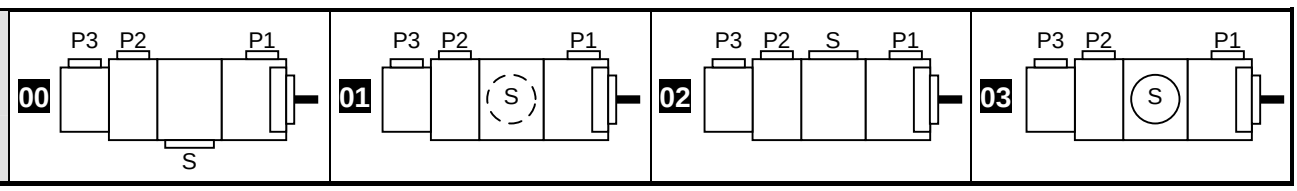

灰色細字で表示してある部分については相談ください。
仕様データは予告無く変更されることがあります。

ベーンポンプ　-　T7, T67, T6 シリーズ

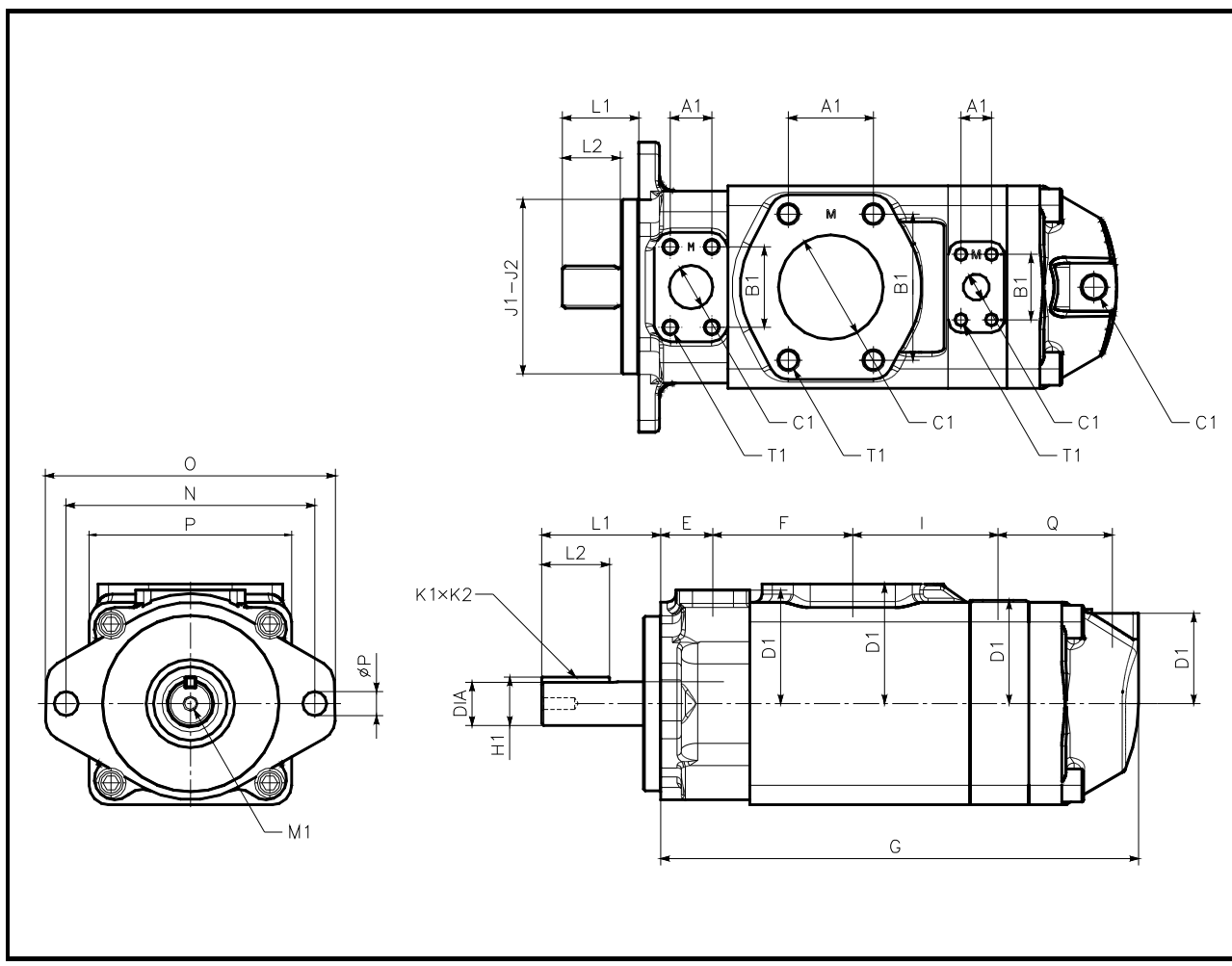

	T7BBAS T67CBAS
E	38.1
F	101.6
G	347.8
I	105.9
J1	101.60
J2	101.55
N	146.0
O	174.5
P	147.4
Q	85.7
ÆP	14.3

	T7BBA T67CBA
E	38.1
F	101.6
G	347.8
I	105.9
J1	ご相談ください
J2	ご相談ください
N	ご相談ください
O	174.5
P	147.4
Q	85.7
ÆP	ご相談ください

シャフト		トルク制限 (N.m)		寸法 (mm)					
		SAE T7BBAS T67CBAS	ISO T7BBA T67CBA	L1	L2	DIA	K1 x K2	H1	M1
1	キー : SAE-BB	●		71.4	38.1	25.400 - 25.370	6.35 x 6.30	28.22	M8 x 16.0
5	キー : ISO 3019/2-G25M	●	●						
3	スプライン : SAE-BB	●		45.5	24.5	クラス 1-J498b, 16/32 d.p. -歯数 15			

ポート				寸法 (mm)					
				A1	B1	ÆC1	D1	ネジ T1 メトリック	ネジ T1 UNC
SAE	T7BBAS T67CBAS	P1	00-M0 : 1” 01-M1 : ¾”	22.2 26.2	47.7 52.4	19.0 25.4	76.2	M10 x 19.0	$^{3}/_{8}$”-16UNC x 19.0
		P2	¾”	22.2	47.7	19.0	80.7	M10 x 19.0	$^{3}/_{8}$”-16UNC x 19.0
		P3	SAE-8	-	-	SAE-8	-	-	-
		S	2 ½”	26.2	52.4	25.4	87.1	M12 x 22.4	½”-13UNCx23.9
ISO	T7BBA T67CBA	P1	M0 : 1” M1 : ¾”						
		P2	¾”						
		P3	M18						
		S	2 ½”						

お問い合わせください

記 ： 上記データは参考値です。最新のデータと発売予定についてはお問い合わせください。

灰色細字で表示してある部分についてはご相談ください。
仕様データは予告無く変更されることがあります。

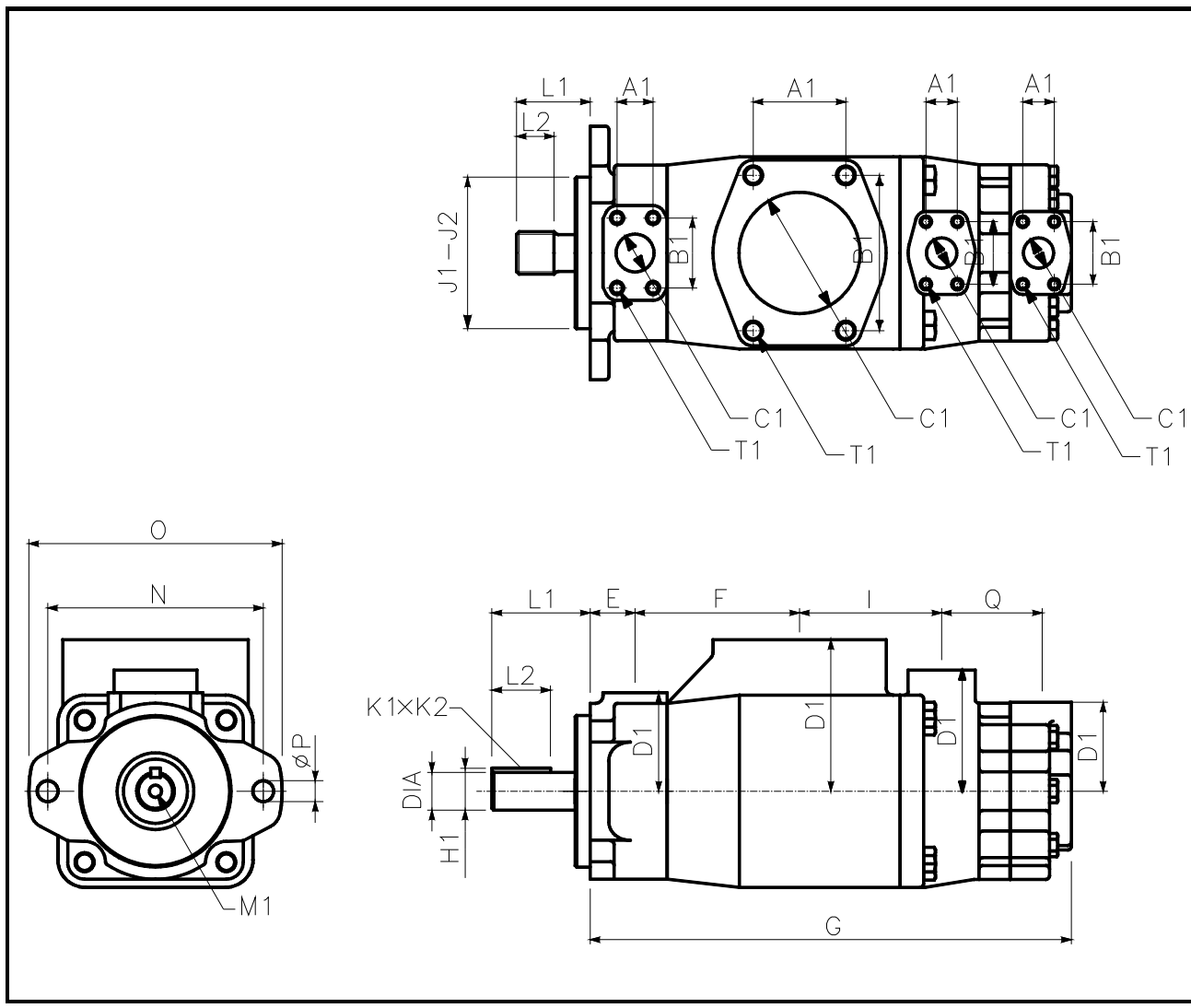

	T67DBB
E	38.1
F	138.0
G	404.0
I	119.3
J1 J2	127.00 126.95
N	181.0
O	212.4
ÆP	17.5
Q	84.4
	T67DCB
E	38.1
F	138.0
G	404.0
I	119.3
J1 J2	127.00 126.95
N	181.0
O	212.4
ÆP	17.5
Q	84.4
	T67DCC
E	38.1
F	138.0
G	404.0
I	119.3
J1 J2	127.00 126.95
N	181.0
O	212.4
ÆP	17.5
Q	84.4

シャフト		トルク制限 (N.m)		寸法 (mm)					
		T67DBB T67DCB	T67DCC	L1	L2	DIA	K1 x K2	H1	M1
1	キー : No SAE	721	721	83.6	49.3	31.750 – 31.700	6.35 x 6.30	34.6	
2	キー : SAE CC	1108	1108	89.7	50.8	38.100 – 38.075	9.52 x 9.47	42.4	
3	スプライン : SAE C	1020	1020	55.2	38.0	クラス 1-J498b, 12/24 d.p. - 歯数 14			
4	スプライン : SAE CC	1108	1108	61.0	31.5	クラス 1-J498b, 12/24 d.p. - 歯数 17			
6	スプライン : No SAE		●	76.0	48.0	クラス 1-J498b, 12/24 d.p. - 歯数 14			

ポート				寸法 (mm)					
				A1	B1	ÆC1	D1	ネジ T1	
								メトリック	UNC
SAE	T67DBB T67DCB	P1	1 ¼”	30.2	58.7	31.8	82.6	M12 x 22.3	7/16”-14UNC x 22.3
		P2	1”	26.2	52.4	25.0	101.6	M10 x 19.0	3/8”-16UNC x 19.0
		P3	¾”	22.2	47.7	19.0	74.7	M10 x 19.0	3/8”-16UNC x 19.0
		S	4”	77.8	130.2	101.6	127.0	M16 x 30.0	5/8”-11UNC x 30.0
	T67DCC	P1	1 ¼”	30.2	58.7	31.8	82.6	M12 x 22.3	7/16” - 14UNC x 22.3
		P2	1”	26.2	52.4	25.0	101.6	M10 x 19.0	3/8”-16UNC x 19.0
		P3	M1-01 : ¾” M0-00 : 1”	22.2 26.2	47.7 52.4	19.0 25.4	74.7	M10 x 19.0	3/8”-16UNC x 19.0
		S	4”	77.8	130.2	101.6	127.0	M16 x 30.0	5/8”-11UNC x 30.0

灰色細字で表示してある部分については相談ください。
仕様データは予告無く変更されることがあります。

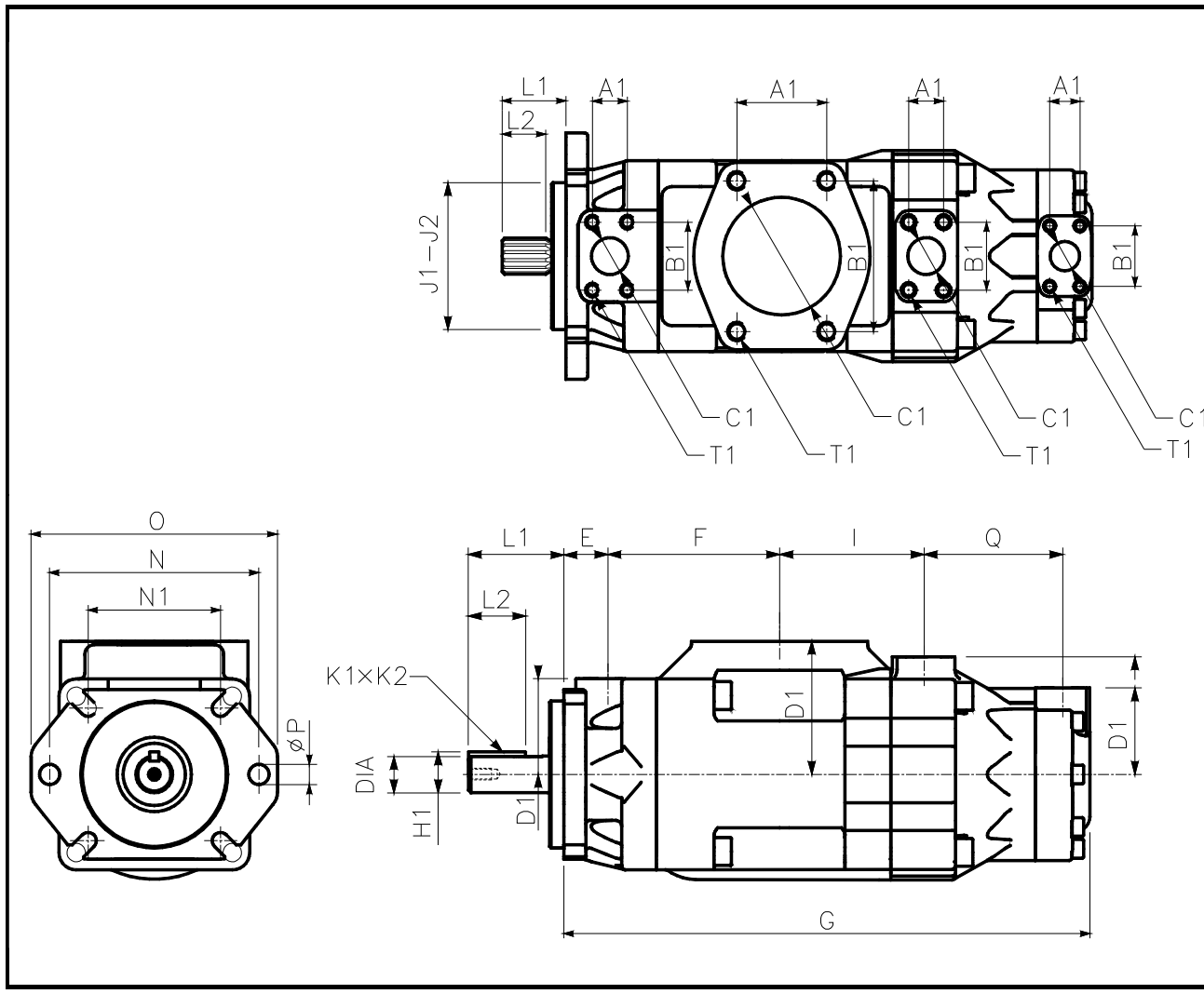

SAE	
T7DDBS T67DDCS	
E	38.1
F	148.5
G	455.0
I	125.0
J1 J2	127.00 126.95
N	181.0
N1	114.5
O	213.0
ÆP	17.5 (x 2) 14.3 (x 4)
Q	120.0

ISO	
T7DDB	
E	38.1
F	148.5
G	455.0
I	125.0
J1 J2	125.000 124.937
N	180.0
N1	113.14
O	213.0
ÆP	18.0 (x 2) 14.0 (x 4)
Q	120.0

シャフト		トルク制限 (N.m)		寸法 (mm)					
		T7DDBS T67DDCS	T7DDB	L1	L2	DIA	K1 x K2	H1	M1
1	キー : SAE-C	686		84.0	49.3	31.750 - 31.700	7.94 x 7.89	35.27	M10 x 20
2	キー : SAE-CC	1148		91.0	50.8	38.100 - 38.050	9.52 x 9.47	42.36	M10 x 20
5	キー : non SAE	883		84.0	60.0	34.900 - 34.850	7.94 x 7.89	38.42	M10 x 20
	キー : ISO R775 - G38M		843	68.0	50.0	38.018 - 38.002	10.0 x 8.0	41.0	M10 x 20
3	スプライン : SAE-C	971		56.0	38.0	クラス 1-J498b, 12/24 d.p. - 歯数 14			
4	スプライン : SAE CC	1056		46.0	31.5	クラス 1-J498b, 12/24 d.p. - 歯数 17			

ポート				寸法 (mm)					
				A1	B1	ÆC1	D1	ネジ T1	
								メトリック	UNC
SAE	T7DDBS	P1	1 ¼”	30.2	58.7	31.8	82.6	M12 x 22.3	7/16” - 14UNC x 22.3
		P2	1 ¼”	30.2	58.7	31.8	101.6	M12 x 24.0	7/16” - 14UNC x 24.0
		P3	M1-01 : ¾”	22.2	47.7	19.0	74.7	M10 x 19.0	3/8” - 16UNC x 19.0
		S	4”	77.8	130.2	101.6	115.0	M16 x 30.0	5/8” - 11UNC x 30.0
	T67DDCS	P1	1 ¼”	30.2	58.7	31.8	82.6	M12 x 22.3	7/16” - 14UNC x 22.3
		P2	1 ¼”	30.2	58.7	31.8	101.6	M12 x 24.0	7/16” - 14UNC x 24.0
		P3	M1-01 : ¾” M0-00 : 1”	22.2 26.2	47.7 52.4	19.0 25.4	74.7	M10 x 19.0	3/8” - 16UNC x 19.0
		S	4”	77.8	130.2	101.6	115.0	M16 x 30.0	5/8” - 11UNC x 30.0
ISO	T7DDB	P1	1 ¼”	30.2	58.7	31.8	82.6	M12 x 22.3	-
		P2	1 ¼”	30.2	58.7	31.8	101.6	M12 x 24.0	-
		P3	M1 : ¾” M0 : 1”	22.2 26.2	47.7 52.4	19.0 25.4	74.7	M10 x 19.0	-
		S	4”	77.8	130.2	101.6	115.0	M16 x 30.0	-

灰色細字で表示してある部分についてはご相談ください。
仕様データは予告無く変更されることがあります。

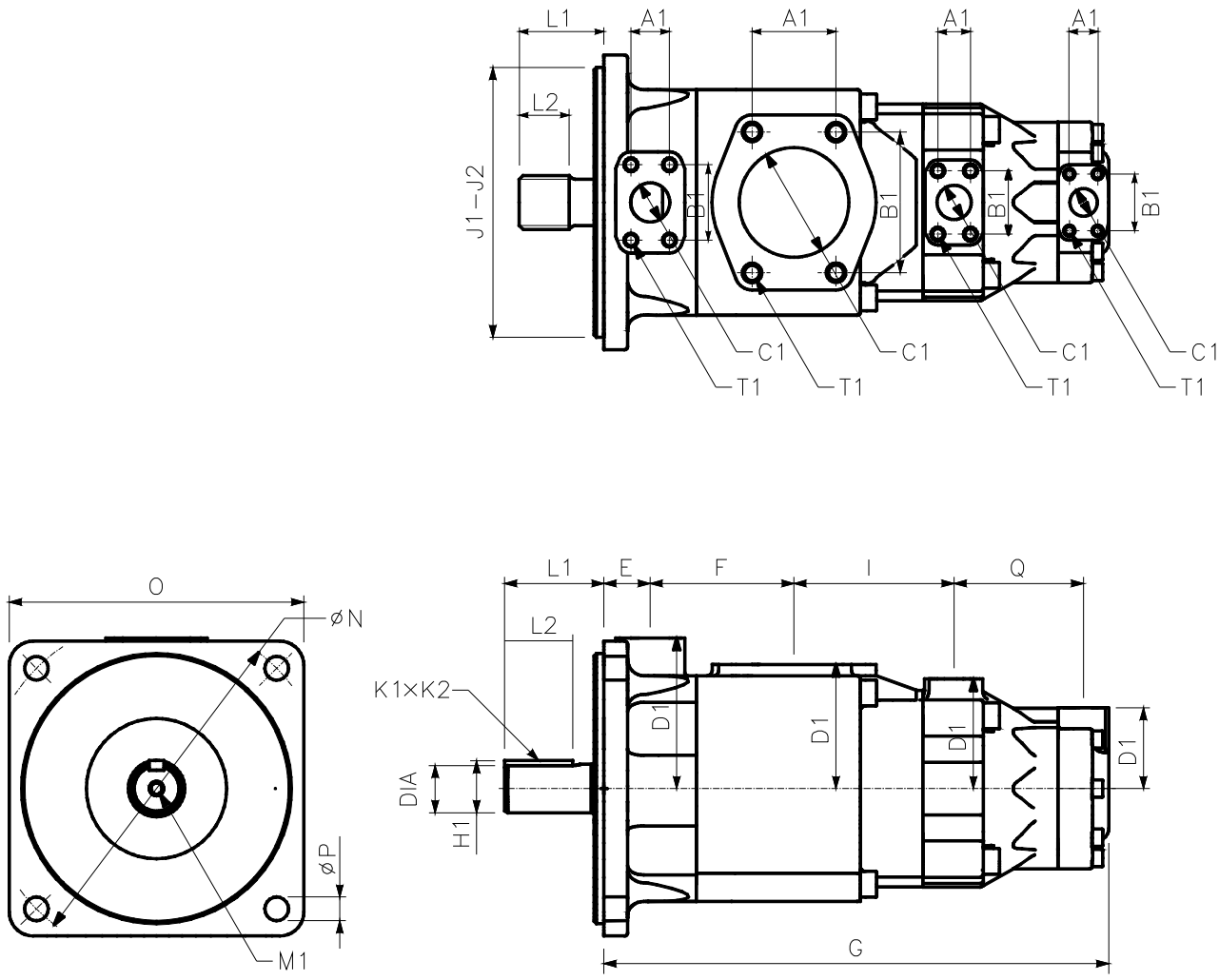

SAE	
T7EDBS T67EDCS	
E	42.9
F	133.3
G	468.0
I	148.4
J1 J2	165.05 165.10
ÆN	315.0
O	273.0
ÆP	22.0
Q	120.0

ISO	
T7EDB T67EDC	
E	42.9
F	133.3
G	468.0
I	148.4
J1 J2	250h8
ÆN	315.0
O	273.0
ÆP	22.0
Q	120.0

シャフト		トルク制限 (N.m)		寸法 (mm)					
		T7EDBS T67EDCS	T7EDB T67EDC	L1	L2	DIA	K1 x K2	H1	M1
1	キー : ISO3019 - G45N		1819	92.0	63.0	45h7	14h8	48.5	M12 x 24.0
2	キー : SAE D & E	1878		100.0	63.5	44.450 - 44.400	11.11 x 11.06	49.3	½”UNCx24.0
3	スプライン SAE D & E	2013		75.0	48.8	クラス 1-J498b, 8/16 d.p. - 歯数 13			

ポート				寸法 (mm)					
				A1	B1	ÆC1	D1	ネジ T1	
								メトリック	UNC
SAE	T7EDBS T67EDCS	P1	1 ½”	35.7	69.8	37.1	139.7	M12 x 30.0	½”-13UNC x 30.0
		P2	1 ¼”	30.2	58.7	31.8	101.6	M12 x 24.0	7/16”-14UNC x 24.0
		P3	M1-01 : ¾” M0-00 : 1”	22.2 26.2	47.7 52.4	19.0 25.4	74.7	M10 x 19.0	3/8”-16UNC x 19.0
		S	4”	77.8	130.2	101.6	115.0	M16 x 30.0	5/8”-11UNC x 30.0
ISO	T7EDB T67EDC	P1	1 ½”	35.7	69.8	37.1	139.7	M12 x 30.0	-
		P2	1 ¼”	30.2	58.7	31.8	101.6	M12 x 24.0	-
		P3	M1-01 : ¾” M0-00 : 1”	22.2 26.2	47.7 52.4	19.0 25.4	74.7	M10 x 19.0	-
		S	4”	77.8	130.2	101.6	115.0	M16 x 30.0	-

灰色細字で表示してある部分については相談ください。
仕様データは予告無く変更されることがあります。

(T6CR)

シングルリアドライブポンプ

T6CR, T7DR, T7ER シリーズ

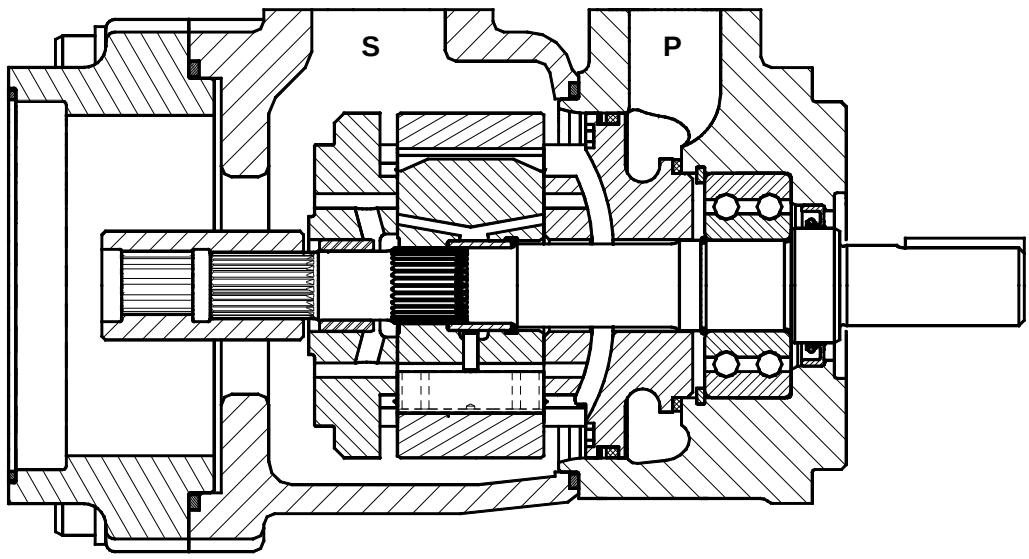

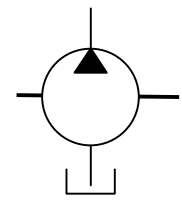

キーシート..... 例 ：T7DR-B31-1R00-B10-A1

1. T7DR-B31-1R00-B10-A1..... シリーズ

シリーズ	T6CR	T7DR [1]	T7ER [1]

[1] 発売状況はお問い合わせください。

2. T7DR-B31-1R00-B10-A1.....カムサイズ

T6CR	T7DR [2]	T7ER
003.....10.8	**B14**.....44.0	**042** 132.3
005.....17.2	**B17**.....55.0	**045** 142.4
006.....21.3	**B20**.....66.0	**050** 158.5
008.....26.4	**B22**.....70.3	**052** 164.8
010.....34.1	**B24**.....81.1	**054** 171.0
012.....37.1	**B28**.....90.0	**057** 183.3
014.....46.0	**B31**.....99.2	**062** 196.7
017.....58.3	**B35**.....113.4	**066** 213.3
020.....63.8	**B38**.....120.6	**072** 227.1
022.....70.3	**B42**.....137.5	**085** 269.0
025.....79.3	**045**.....145.7	
028.....88.8	**050**.....158.0	
031.....100.0		

[2] B14-B42 : 12 枚ﾍﾞｰﾝ設計。045-050 : 10 枚ﾍﾞｰﾝ設計。

3. T7DR-B31-1R00-B10-A1 .....シャフト

4. T7DR-B31-1R00-B10-A1..... 回転方向

時計方向	**R**
反時計方向	**L**

5. T7DR-B31-1R00-B10-A1.....ポート向き

6. T7DR-B31-1R00-B10-A1..... リアアダプタ

	SAE - A	SAE - B	SAE - C
リアアダプタ	**A**	**B**	**C**

7. T7DR-B31-1R00-B10-A1.....リアカップリング

SAE	A	B	BB	C	16/32-歯数 11
カップリング	**1**	**2**	**3**	**4**	**5**

8. T7DR-B31-1R00-B10-A1.....アダプタ向き

9. T7DR-B31-1R00-B10-A1..... 設計番号

10. T7DR-B31-1R00-B10-A1 ..... シール種類

ブナ (鉱物油)	**1**
バイトン (鉱物油と難燃性作動油)	5

ポート向き	**00** 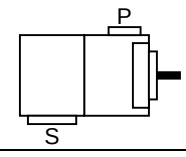	**01** 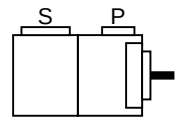	**02** 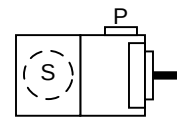	**03** 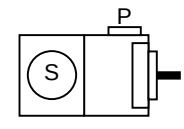
アダプタ向き	**0** 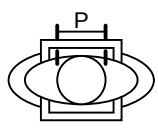	**1** 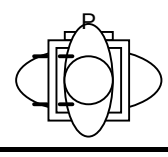	**2** 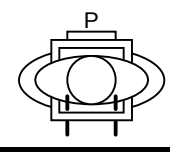	**3** 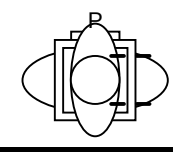

灰色細字で表示してある部分についてはご相談ください。
仕様データは予告無く変更されることがあります。

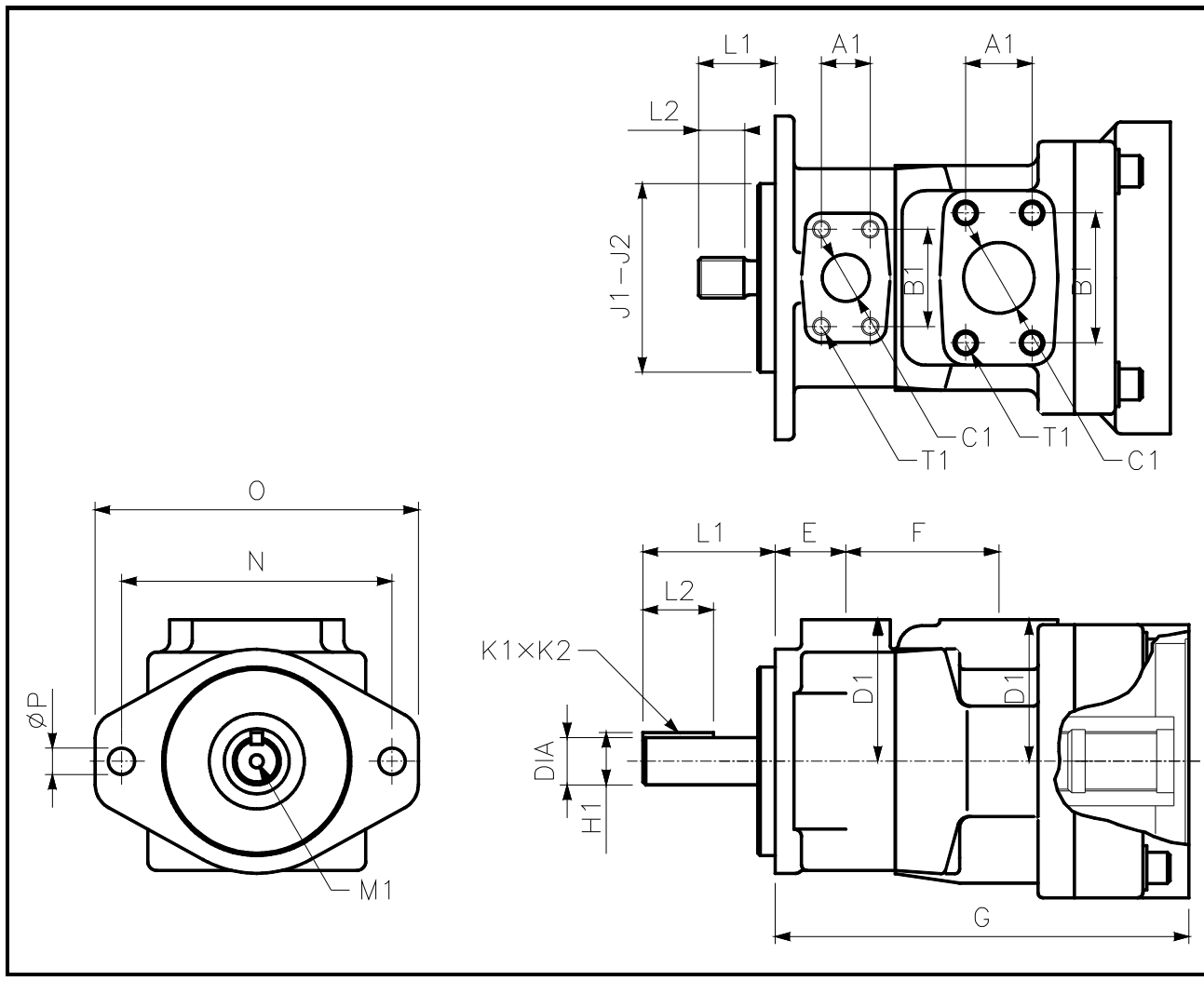

	T6CR
E	38.1
F	82.6
J1 J2	101.60 101.55
N	146.0
O	174.5
ÆP	14.3
	T7DR
E	38.1
F	87.4
J1 J2	127.00 126.95
N	181.0
O	212.4
ÆP	17.5
	T7ER
E	52.3
F	110.2
J1 J2	127.00 126.95
N	181.0
O	213.0
ÆP	17.5

シャフト		トルク制限 (N.m)			寸法 (mm)					
		T6CR	T7DR	T7ER	L1	L2	DIA	K1 x K2	H1	M1
1	キー : SAE BB	357			71.4	38.1	25.400 - 25.370	6.35 x 6.30	28.22	M8 x 16.0
	キー : SAE C		721		84.1	49.3	31.750 - 31.700	7.94 x 7.89	35.27	-
	キー : SAE CC			1343	90.9	50.8	38.100 - 38.050	9.52 x 9.47	42.36	M10 x 20.0
2	キー : No SAE	238			58.7	31.7	22.225 - 22.200	4.76 x 4.71	24.53	-
	キー : SAE CC		1101		90.4	50.8	38.100 - 38.050	9.52 x 9.47	42.36	M10 x 20.0
3	スプライン : SAE B	343			41.4	24.5	クラス 1-J498b, 16/32 d.p. - 歯数 13			
	スプライン : SAE C		1020		55.2	38.0	クラス 1-J498b, 12/24 d.p. - 歯数 14			
	スプライン : SAE C			1020	55.2	27.5	クラス 1-J498b, 12/24 d.p. - 歯数 14			
4	スプライン : SAE BB	●			46.2	18.3	クラス 1-J498b, 16/32 d.p. -歯数 15			
	スプライン : SAE CC			2004	61.8	31.5	クラス 1-J498b, 12/24 d.p. - 歯数 17			
5	キー : No SAE	238			55.5	38.1	31.750 - 31.700	7.94 x 7.89	35.27	M8 x 16.0
	キー : No SAE		927		83.4	48.9	34.900 - 34.850	7.94 x 7.89	38.42	M10 x 20.0

ポート			寸法 (mm)				ネジ T1
			A1	B1	ÆC1	D1	
T6CR	P	1”	26.2	52.4	25.4	76.2	3/8”-16UNC x 19.0
	S	1 ½”	35.7	70.0	38.1	76.2	½” - 13UNC x 22.4
T7DR	P	1 ¼”	30.2	58.7	31.8		7/16” - 14UNC x 22.0
	S	2”	42.9	77.8	50.8		½”-13UNC x 23.9
T7ER	P	1 ½”	35.7	68.9	37.1	98.6	½”-13UNC x 23.4
	S	3”	61.9	106.4	75.0	98.6	5/8”-11UNC x 24.0

リアアダプタ		R1 - R2	D2	G		
コード	タイプ			T6CR	T6DR	T6ER
A	SAE-A	82.65 - 82.60	M10	209.0	237.0	272.0
B	SAE-B	101.70 - 101.65	M12	223.0	251.0	286.0
C	SAE-C	127.10 - 127.05	M16	233.0	261.0	296.0
添付のリアドライブ選定表も参照ください						

リアカップリング		トルク制限 (N.m)		
コード	タイプ	T6CR	T6DR	T6ER
1	SAE-A	183	183	183
2	SAE-B	343	343	343
4	SAE-C	368	623	1108
3	SAE BB	368	545	545
5	SAE 16/32-歯数 11	264	264	264

灰色細字で表示してある部分については相談ください。
仕様データは予告無く変更されることがあります。

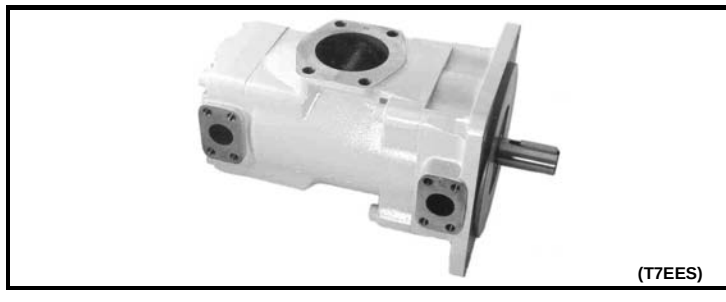
(T7EES)

ダブルリアドライブポンプ

T7EE シリーズ

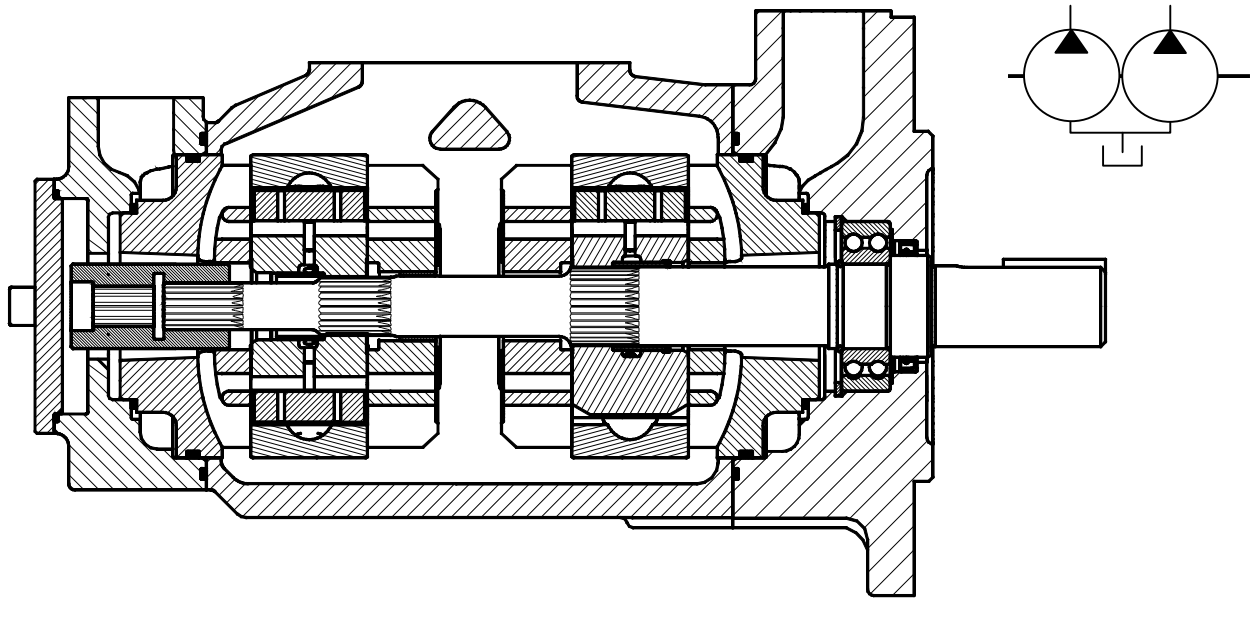

キーシート ..... 例 ：**T7EE-072-045-2R00-A10-M0**

1. **T7EE-072-050-1R00-A10-M0** ..... シリーズ

ﾒﾄﾘｯｸ取付(250B4W - ISO-3019)	**T7EE**
SAE 取付 (SAE-E, 4 ﾎﾞﾙﾄ)	**T7EES**

2. **T6EE-072-050-1R00-A10-M0** .....カムサイズ

E サイズ	
042	132.3
045	142.4
050	158.5
052	164.8
054	171.0
057	183.3
062	196.7
066	213.3
072	227.1
085	269.0

3. **T7EE-072-050-1R00-A10-M0** .....シャフト

4. **T7EE-072-050-1R00-A10-M0** ..... 回転方向

時計方向	**R**
反時計方向	**L**

5. **T7EE-072-050-1R00-A10-M0** .....ポート向き

6. **T7EE-072-050-1R00-A10-M0** ..... 設計番号

7. **T7EE-072-050-1R00-A10-M0** ..... シール種類

ブナ (鉱物油)	**1**
バイトン (鉱物油と難燃性作動油)	5

8. **T7EE-072-050-1R00-A10-M0** .....リアカップリング

なし (カバープレート)		**0**
SAE-B (歯数 13)	トルク ：343 N.m	**2**
SAE-BB (歯数 15)	トルク ：545 N.m	**3**

9. **T7EE-072-050-1R00-A10-M0** .....接続

接続	ﾒﾄﾘｯｸﾈｼﾞ	UNC ﾈｼﾞ
T6EE	**M0**	**-**
T6EES	**M0**	**00**

ﾎﾟｰﾄ向き

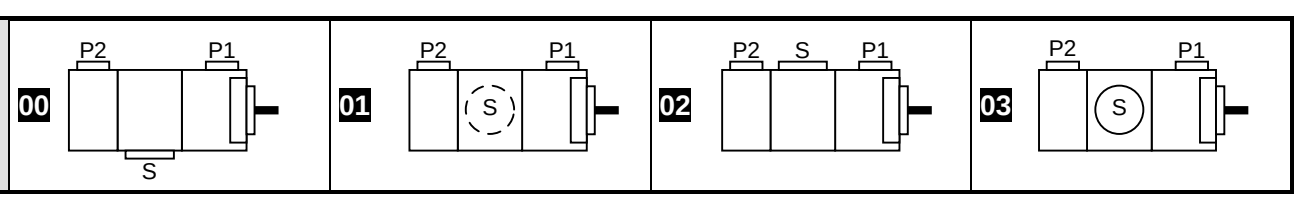

灰色細字で表示してある部分についてはご相談ください。
仕様データは予告無く変更されることがあります。

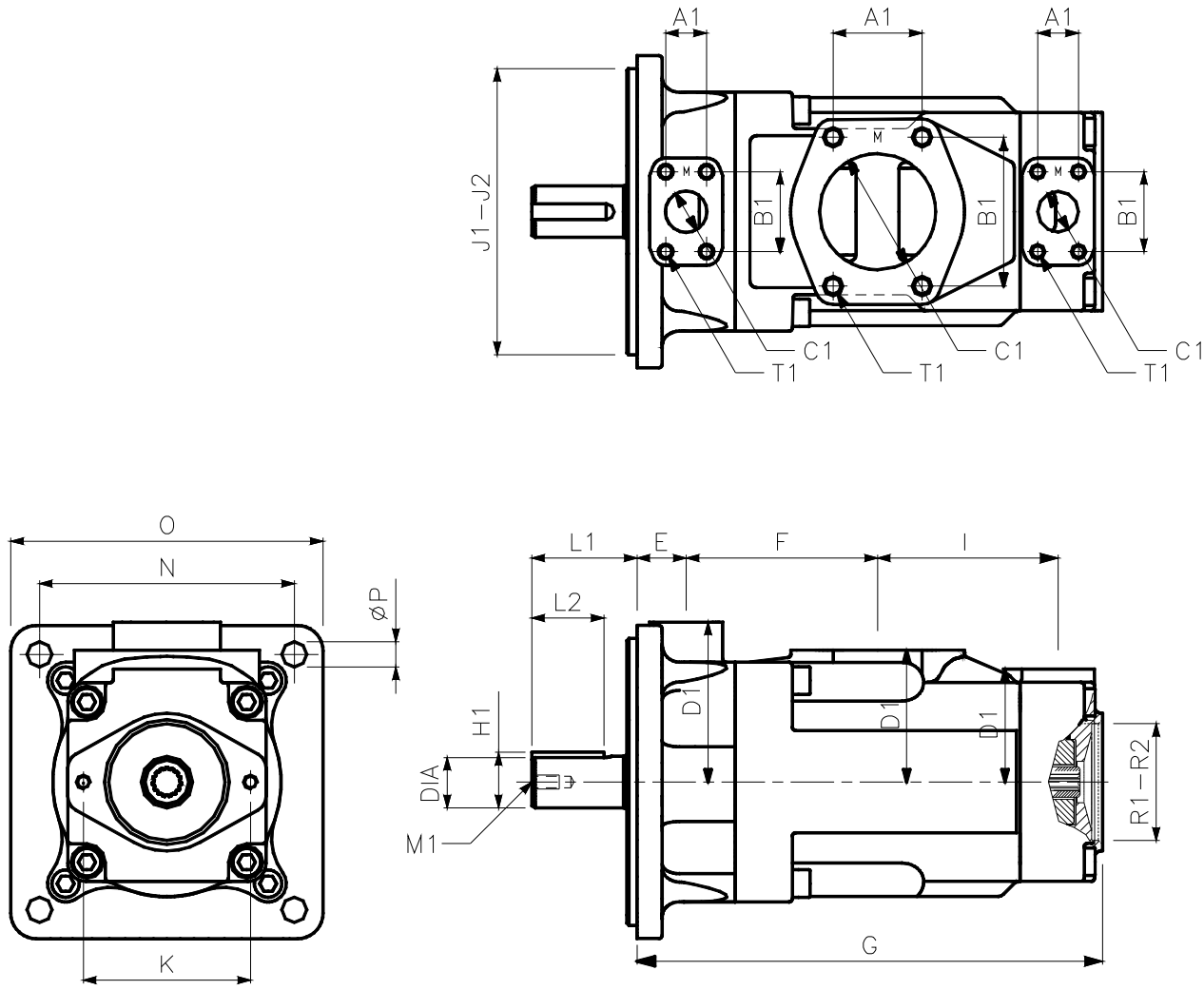

	T7EES
E	42.9
F	167.3
G	406.9
I	157.9
J1 J2	165.05 165.10
K	146.0
N	222.7
O	273.0
ÆP	22.0
Q	120.0
R1 R2	SAE-B

	T7EE
E	42.9
F	167.3
G	406.9
I	157.9
J1 J2	250h8
K	146.0
N	222.7
O	273.0
ÆP	22.0
Q	120.0
R1 R2	SAE-B

シャフト		トルク制限 (N.m)		寸法 (mm)					
		T7EES	T7EE	L1	L2	DIA	K1 x K2	H1	M1
2	キー : ISO3019-2		1853	92.0	63.0	45h7	14h8	48.5	M12 x 24.0
1	キー : SAE CC	1205		90.9	50.8	38.100 - 38.050	9.52 x 9.47	42.36	M10 x 20.0
5	キー : SAE D&E	1853		100.0	63.5	44.450 - 44.400	11.11x11.06	49.3	½"UNCx24.0
3	スプライン : SAE CC	2113		62.2	31.5	クラス 1-J498b, 12/24 d.p. - 歯数 17			
4	スプライン : SAE D&E	2113		75.0	48.8	クラス 1-J498b, 8/16 d.p. - 歯数 13			

ポート				寸法 (mm)					
				A1	B1	ÆC1	D1	ネジ T1	
								メトリック	UNC
ISO	T7EE	P1	1 ½"	35.7	69.8	37.1	139.7	M12 x 30.0	-
		P2	1 ½"	35.7	69.8	37.1	98.4	M12 x 23.4	-
		S	4"	77.8	130.2	101.6	115.0	M16 x 30.0	-
SAE	T7EES	P1	1 ½"	35.7	69.8	37.1	139.7	M12 x 30.0	½" 13UNC x 30.0
		P2	1 ½"	35.7	69.8	37.1	98.4	M12 x 23.4	½" 13UNC x 23.4
		S	4"	77.8	130.2	101.6	115.0	M16 x 30.0	5/8" 11UNC x 30.0

灰色細字で表示してある部分については相談ください。
仕様データは予告無く変更されることがあります。

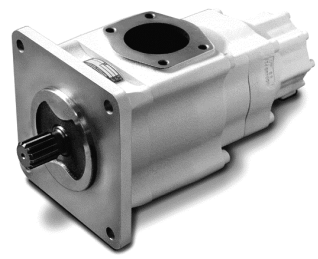

(T67EDCR)

トリプルリアドライブポンプ

T67DCCR, T67EDCR シリーズ

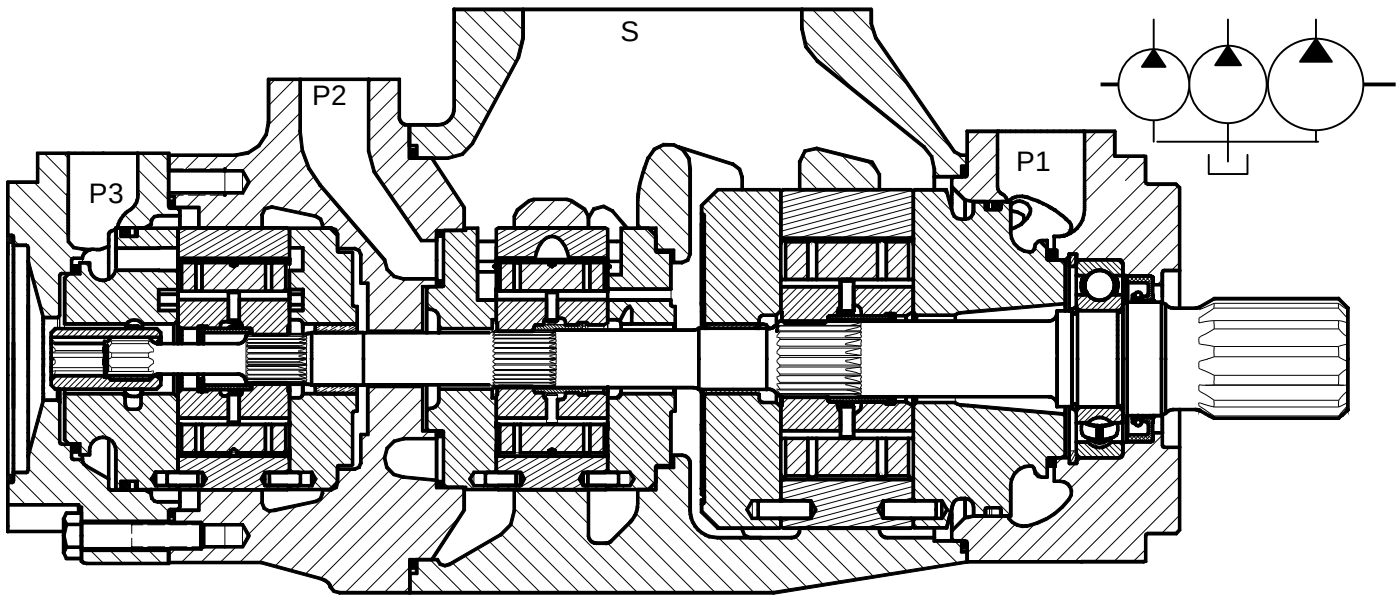

キーシート ..... 例 ：**T67EDCR-072-B42-020-1R00-A100**

1. **T67EDCR-072-B42-020-1R00-A100** ..... シリーズ

SAE 取付 [1]	**T67DCCR**	**-**
ISO 取付 [1]	-	**T67EDCR**

[1] 発売状況はお問い合わせください。

2. **T67EDCR-072-B42-020-1R00-A100** ....カムサイズ

C	D [2]	E
003.....10.8	**B14**.....44.0	**042** 132.3
005.....17.2	**B17**.....55.0	**045** 142.4
006.....21.3	**B20**.....66.0	**050** 158.5
008.....26.4	**B22**.....70.3	**052** 164.8
010.....34.1	**B24**.....81.1	**054** 171.0
012.....37.1	**B28**.....90.0	**057** 183.3
014.....46.0	**B31**.....99.2	**062** 196.7
017.....58.3	**B35**.....113.4	**066** 213.3
020.....63.8	**B38**.....120.6	**072** 227.1
022.....70.3	**B42**.....137.5	**085** 269.0
025.....79.3	**045**.....145.7	
028.....88.8	**050**.....158.0	
031.....100.0		

[2] B14-B42 : 12 枚ﾍﾞｰﾝ設計。045-050 : 10 枚ﾍﾞｰﾝ設計。

3. **T67EDCR-072-B42-020-1R00-A100** ..... シャフト

4. **T67EDCR-072-B42-020-1R00-A100** ..... 回転方向

時計方向	**R**
反時計方向	**L**

5. **T67EDCR-072-B42-020-1R00-A100** ....ポート向き

6. **T67EDCR-072-B42-020-1R00-A100** ..... 設計番号

7. **T67EDCR-072-B42-020-1R00-A100** .. シール種類

ブナ (鉱物油)	**1**
バイトン (鉱物油と難燃性作動油)	5

8. **T67EDCR-072-B42-020-1R00-A100** .....接続

	シリーズ	ポート S	ポート P1	ポート P2	ポート P3	ネジ メトリック	ネジ UNC
SAE	T67DCCR	4”	1¼”	1”	1”	**M0**	**00**
SAE	T67DCCR	4”	1¼”	1”	¾”	**M1**	**01**
ISO	T67EDCR	4”	1½”	1¼”	1”	**M0**	**-**
ISO	T67EDCR	4”	1½”	1¼”	¾”	**M1**	**-**

ﾎﾟｰﾄ向き

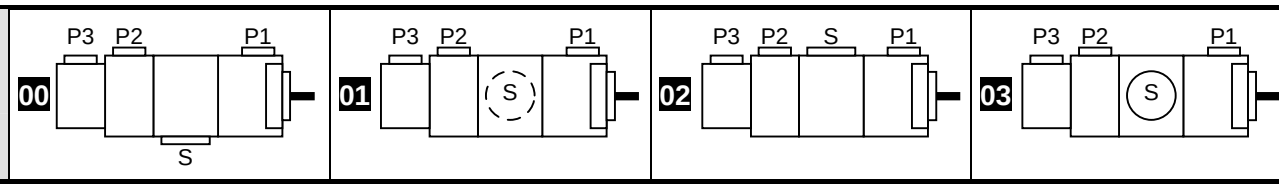

灰色細字で表示してある部分についてはご相談ください。
仕様データは予告無く変更されることがあります。

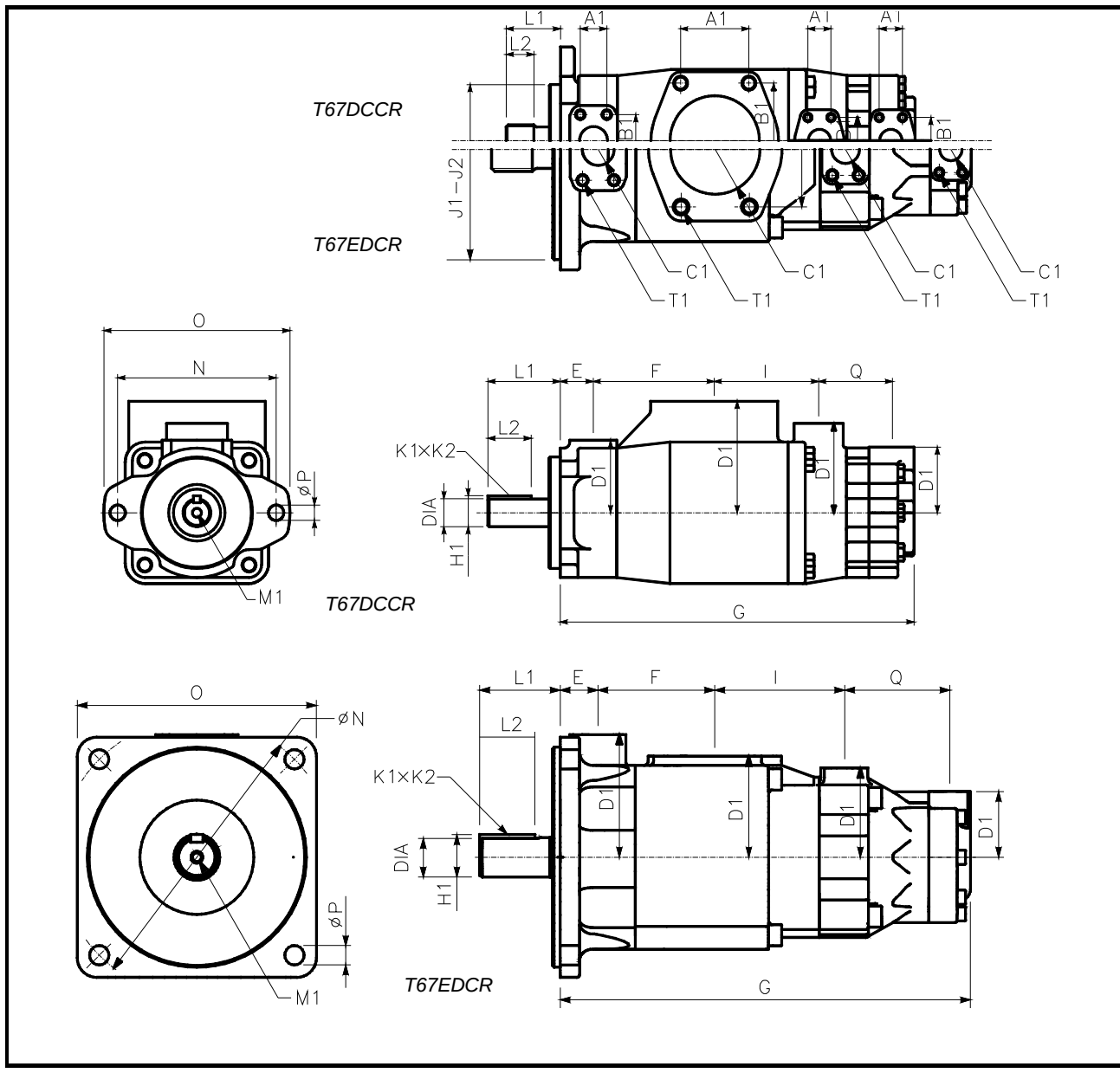

T67DCCR	
E	38.1
F	138.0
G	414.5
I	119.3
J1 J2	127.00 126.95
N	181.0
O	212.4
ÆP	17.5
Q	84.4

T67EDCR	
E	42.9
F	133.3
G	479.3
I	148.4
J1 J2	250h8
N	∅315.0
O	273.0
ÆP	22.0
Q	120.0
SAE-A リアドラブ	
58 N.m	

シャフト		トルク制限 (N.m)		寸法 (mm)					
		T67DCCR	T67EDCR	L1	L2	DIA	K1 x K2	H1	M1
1	キー : ISO3019-2		●	92.0	63.0	45h7	14h8	48.5	M12 x 24
2	キー : SAE CC	1108		89.7	50.8	38.100 – 38.075	9.52 x 9.47		
3	スプライン : SAE D & E	●	●	75.0	48.8	クラス 1-J498b, 8/16 d.p. - 歯数 13			

ポート				寸法 (mm)					
				A1	B1	ÆC1	D1	ネジ T1	
								メトリック	UNC
SAE	T67DCCR	P1	1 ¼”	30.2	58.7	31.8	82.6	7/16”-14UNC x 22.3	7/16”-14UNC x 22.3
		P2	1”	26.2	52.4	25.0	101.6	3/8”-16UNC x 19.0	3/8”-16UNC x 19.0
		P3	¨ 1 : ¾” ¨ 0 : 1”	22.2 26.2	47.7 52.4	19.0 25.4	74.7	3/8”-16UNC x 19.0	3/8”-16UNC x 19.0
		S	4”	77.8	130.2	101.6	127.0	5/8”-11UNC x 30.0	5/8”-11UNC x 30.0
ISO	T67EDCR	P1	1 ½”	35.7	69.8	38.1	139.7	M12 x 30.0	
		P2	1 ¼”	30.2	58.7	31.8	101.6	M12 x 24.0	
		P3	¨ 1 : ¾” ¨ 0 : 1”	22.2 26.2	47.7 52.4	19.0 25.4	74.7	M10 x 19.0	
		S	4”	77.8	130.2	101.6	115.0	M16 x 30.0	

灰色細字で表示してある部分については相談ください。
仕様データは予告無く変更されることがあります。

ベーンポンプ - T6H シリーズ

カム	サイズ	ml / rev	鉱物油 耐摩耗性 (HF-0, HF-2) 速度範囲 rpm	最高圧力 瞬間 MPa	最高圧力 連続 MPa	最低吸入圧力 [1] MPa	難燃性作動油 水グリコール (HF-4), 燐酸エステル (HF-5) 速度範囲 rpm	最高圧力 瞬間 MPa	最高圧力 連続 MPa	最低吸入圧力 [1] MPa	サイズ
T6H20			600…2600	25.0	23.0	0.080	600…1800	17.5	14.0	0.100	
T6H29			600…2400	23.0	21.0	0.080	600…1800	17.5	14.0	0.100	
B	B02	5.8	600…2600	32.0	29.0	0.080	600…1800	24.0	21.0	0.100	B02
	B03	9.8									B03
	B04	12.8									B04
	B05	15.9									B05
	B06	19.8									B06
	B07	21.0									B07
	B08	24.9									B08
	B10	31.8									B10
	B12	41.0	600…2600	30.0	27.5						B12
	B15	50.0		28.0	24.0						B15
C	003	10.8	600…2600	28.0	24.0	0.080	600…1800	21.0	17.5	0.100	003
	005	17.2									005
	006	21.3									006
	008	26.4									008
	010	34.1									010
	012	37.1									012
	014	46.0									014
	017	58.3									017
	020	63.8									020
	022	70.3									022
	025	79.3	600…2500								025
	028	88.8		21.0	16.0				16.0		028
	031	100.0									031
D[2]	B14	44.0	600…3000	25.0	21.0	0.080	600…1800	24.0	21.0	0.100	B14
	B17	55.0									B17
	B20	66.0									B20
	B22	70.0									B22
	B24	81.1									B24
	B28	90.0									B28
	B31	99.2									B31
	B35	113.4	600…2800	25.0							B35
	B38	120.6									B38
	B42	137.5	600…2200	25.0	21.0						B42
	045	145.7	600…2200	24.0		0.085		21.0	17.5	0.110	045
	050	158.0		21.0	16.0				16.0		050

[1] 1800 回転以上で御使用の場合御相談下さい。
[2] B14-B42....12 枚ﾍﾞｰﾝ設計。
045-050 ....10 枚ﾍﾞｰﾝ設計。

灰色細字で表示してある部分についてはご相談ください。
仕様データは予告無く変更されることがあります。

ベーンポンプ - T6H シリーズ

カム	サイズ	ml / rev	鉱物油 [1] HF-0, HF-2 速度範囲 rpm	最高圧力 瞬間 MPa	最高圧力 連続 MPa	最低吸入圧力 1200 rpm MPa (絶対圧)	1500 rpm	1800 rpm	2100 rpm	2200 rpm	2300 rpm	2400 rpm	2600 rpm	サイズ
T6H20			600…2600	25.0	23.0	0.080					0.085		0.090	
T6H29			600…2400	23.0	21.0	0.080			0.086	0.100	0.104		-	
B	B02	5.8	600…2600	30.0	27.5	0.080	0.080	0.080	0.080	0.080	0.080	0.080	0.080	B02
	B03	9.8												B03
	B04	12.8												B04
	B05	15.9												B05
	B06	19.8												B06
	B07	21.0												B07
	B08	24.9												B08
	B10	31.8												B10
	B12	41.0												B12
	B15	50.0		28.0	24.0								0.085	B15
C	M03	10.8	600…2600	28.0	24.0	0.080	0.080	0.080	0.080	0.080	0.080	0.080	0.090	M03
	M05	17.2												M05
	M06	21.3												M06
	M08	26.4												M08
	M10	34.1												M10
	M12	37.1									0.085	0.085	0.092	M12
	M14	46.0											0.095	M14
	M17	58.3								0.085	0.090	0.090		M17
	M20	63.8												M20
	M22	70.3							0.085	0.090			0.098	M22
	M25	79.3	600…2500						0.090	0.095	0.095	0.095	-	M25
	M28	88.8		21.0	16.0					0.098	0.098	0.098		M28
	M31	100.0							0.085	0.090	0.100	0.100		M31
D[2]	B14	44.0	600…2500	25.0	21.0	0.080	0.080	0.080	0.080	0.080	0.080	0.080	0.080	B14
	B17	55.0												B17
	B20	66.0											0.082	B20
	B22	70.0											0.083	B22
	B24	81.1											0.086	B24
	B28	90.0											0.088	B28
	B31	99.2											0.090	B31
	B35	113.4										0.084	0.097	B35
	B38	120.6										0.086	0.101	B38
	B42	137.5	600…2200									0.090	-	B42
	045	145.7		24.0				0.085	0.098	0.105	-	-		045
	050	158.0		21.0	16.0				0.102	0.109				050

[1] 耐摩耗性鉱物油(HF-0, HF-2)の場合です。. その他の作動油の場合御相談下さい。
[2] B14-B42....12 枚ﾍﾞｰﾝ設計。
045-050 ....10 枚ﾍﾞｰﾝ設計。

灰色細字で表示してある部分については相談ください。
仕様データは予告無く変更されることがあります。

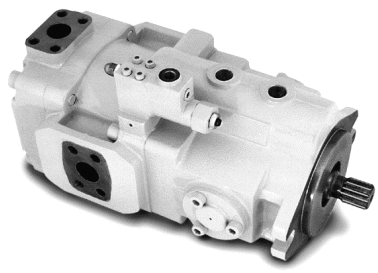

(T6H29D)

T6H ハイブリッドポンプ

T6H20B, T6H20C シリーズ
T6H29B, T6H29C, T6H29D シリーズ

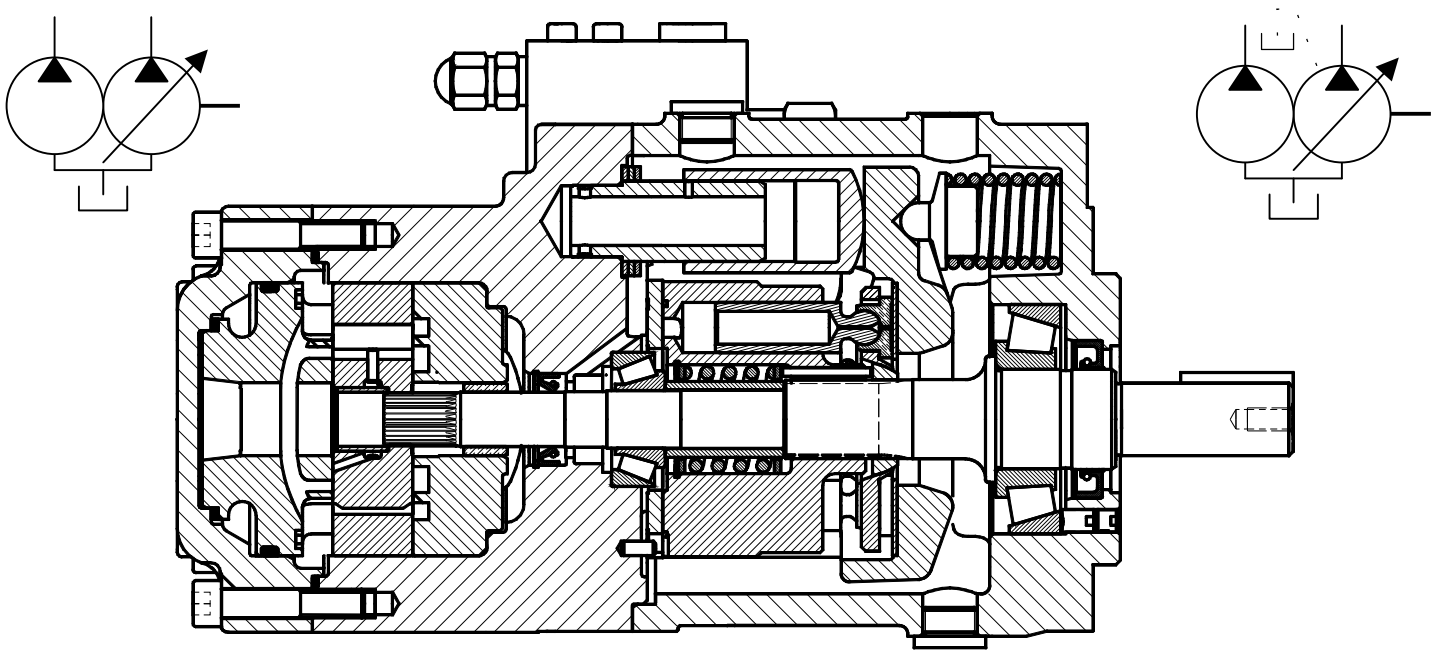

キーシート ..... 例 ：**T6H20C-020-1R1B-2F0M1-00**

1. T6H20C-020-1R1B-2F0M1-00 ..... シリーズ

産業用 & 車両用				
可変容量ポンプ		固定容量ポンプ		
サイズ	ml/rev	B	C	D
PV20	42.9	**T6H20B**	**T6H20C**	**-**
PV29	61.9	**T6H29B**	**T6H29C**	**T6H29D**

2. T6H20C-020-1R1B-2F0M1-00 .....カムサイズ

B	C	D [1]
B02.....5.8	¨**03**..... 10.8	**B14**.....44.0
B03.....9.8	¨**05**..... 17.2	**B17**.....55.0
B04.....12.8	¨**06**..... 21.3	**B20**.....66.0
B05.....15.9	¨**08**..... 26.4	**B22**.....70.3
B06.....19.8	¨**10**..... 34.1	**B24**.....81.1
B07.....22.5	¨**12**..... 37.1	**B28**.....90.0
B08.....24.9	¨**14**..... 46.0	**B31**.....99.2
B09.....28.0	¨**17**..... 58.3	**B35**.....113.4
B10.....31.8	¨**20**..... 63.8	**B38**.....120.6
B11.....35.0	¨**22**..... 70.3	**B42**.....137.5
B12.....41.0	¨**25**..... 79.3	**045**.....145.7
B14.....45.0	¨**28**..... 88.8	**050**.....158.0
B15.....50.0	¨**31**..... 100.0	
	♦ = 0 : 産業用	
	♦ = M : 車両用	

[1] B14-B42 : 12 枚ﾍﾞｰﾝ設計。045-050 : 10 枚ﾍﾞｰﾝ設計。

3. T6H20C-020-1R1B-2F0M1-00 .....シャフト

4. T6H20C-020-1R1B-2F0M1-00..... 回転方向

時計方向	**R**
反時計方向	**L**

5. T6H20C-020-1R1B-2F0M1-00..... シール種類

ブナ (鉱物油)	**1**
バイトン (鉱物油と難燃性作動油)	**5**

6. T6H20C-020-1R1B-2F0M1-00..... 設計番号

7. T6H20C-020-1R1B-2F0M1-00 ..... ドレンとベント

	UNF	BSPP
外部ドレン	0	**2**
内部ドレン	3	**4**

8. T6H20C-020-1R1B-2F0M1-00 .....制御

9. T6H20C-020-1R1B-2F0M1-00 ..... アクセサリ

最大油量調整ネジなし	**0**
最大油量調整ネジ付	御相談下さい

10. T6H20C-020-1R1B-2F0M1-00 .....接続

P2 サイズとネジ	UNC			メトリック		
	1 ¼”	1”	¾”	1 ¼”	1”	¾”
T6H20B, T6H20C	-	00	01	-	**M0**	**M1**
T6H29B, T6H29C	-	00	01	-	**M0**	**M1**
T6H29D	00	-	-	**M0**	-	-

11. T6H20C-020-1R1B-2F0M1-00 .....ポート向き

灰色細字で表示してある部分についてはご相談ください。
仕様データは予告無く変更されることがあります。

ベーンポンプ - T6H シリーズ

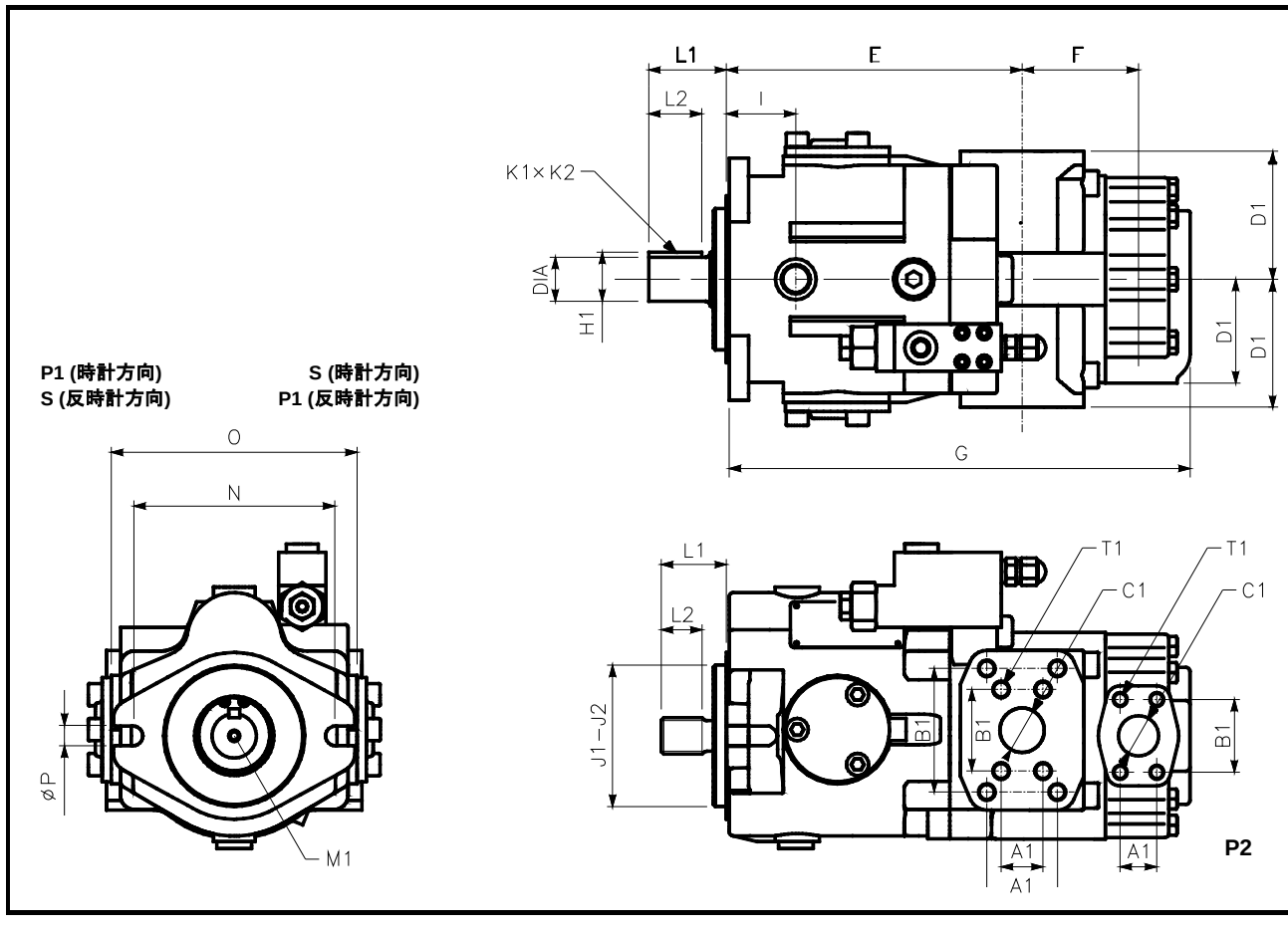

	T6H20B T6H20C
E	213.0
F	84.0
G	312.0
I	50.0
J1	101.60
J2	101.55
N	146.0
O	174.0
P	14.3
	T6H29B T6H29C
E	230.0
F	84.0
G	337.0
I	60.0
J1	127.00
J2	126.95
N	181.0
O	213.0
P	17.8
	T6H29D
E	248.0
F	97.0
G	373.5
I	60.0
J1	127.00
J2	126.95
N	181.0
O	213.0
P	17.8

シャフト		トルク制限 (N.m)			寸法 (mm)					
		T6H20B/C	T6H29B/C	T6H29D	L1	L2	DIA	K1 x K2	H1	M1
1	キー: SAE BB	357			71.0	38.1	25.400 - 25.370	6.35 x 6.30	28.22	M8 x 16
	キー : SAE C		ℓ	ℓ	83.6	49.3	31.750 - 31.700	7.94 x 7.89	35.27	M10 x 20
5	キー : SAE C-short	ℓ			56.0	38.1	31.750 - 31.700	7.94 x 7.89	35.27	M8 x 16
3	スプライン : SAE C	ℓ	ℓ	ℓ	56.0	28.0	クラス 1-J498b, 12/24 d.p. - 歯数 14			
4	スプライン : SAE BB	545			46.0	24.5	クラス 1-J498b, 16/32 d.p. -歯数 15			

ポート			寸法 (mm)					
			A1	B1	C1	D1	ネジ T1 (メトリック)	ネジ T1 (UNC)
T6H20B T6H20C	P1	1 ¼”	30.2	58.7	31.8	92.0	M12 x 24.0	7/16”-14UNC x 24.0
	P2	♦1:¾” ♦0: 1”	22.2 26.2	47.7 52.4	19.0 25.4	74,7	M10 x 19.0	3/8”-16UNC x 19.0
	S	2 ½”	50.8	88.9	63.5	92.0	M12 x 16.0	½”-13UNC x 16.0
T6H29B T6H29C	P1	1 ¼”	30.2	58.7	31.8	110.0	M12 x 24.0	7/16”-14UNC x 24.0
	P2	♦1:¾” ♦0: 1”	22.2 26.2	47.7 52.4	19.0 25.4	74.7	M10 x 19.0	3/8”-16UNC x 19.0
	S	2 ½”	50.8	88.9	63.5	110.0	M12 x 22.0	½”-13UNC x 22.0
T6H29D	P1	1 ¼”	30.2	58.7	31.8	110.0	M12 x 24.0	7/16”-14UNC x 24.0
	P2	1 ¼”	30.2	58.7	31.8	101.6	M12 x 24.0	7/16”-14UNC x 24.0
	S	3”	62.0	106.4	76.0	110.0	M16 x 25.0	5/8”-11UNC x 25.0

制御..... T6H20C-020-1R1B-2F0M1-00

C : コンペンセータ	F : リモートコントロールコンペンセータ X : F コントロール + 電気式ベント	L : ロードセンシング
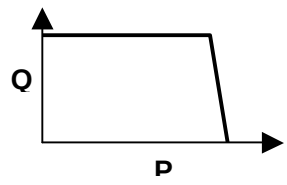	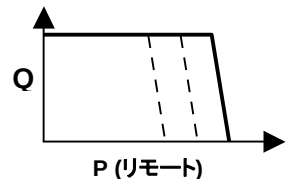	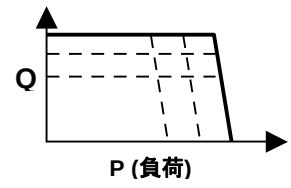
最低セット: .....0.9 MPa	最低セット:..... 1.0 MPa パイロットポート:.....V	最低セット: .....1.7 MPa 差圧(負荷圧にプラス) : .....1.70 - 2.75 MPa パイロットポート: V

灰色細字で表示してある部分については相談ください。
仕様データは予告無く変更されることがあります。

リアドライブ選定表 (シングルポンプ) ..... (T7ER-066-1R00-**B1**0-A1)

リアポンプ		フロントポンプ オーダーコード		
シリーズ	リアポンプ オーダーコード			
PV/PVT6	PV/PVT6-**1**R♦♦-…	T6CR-♦♦♦-♦R♦♦-**A2**♦-…	T7DR-♦♦♦-♦R♦♦-**A2**♦-…	T7ER-♦♦♦-♦R♦♦-**A2**♦-…
PV/PVT10	PV/PVT10-**1**R♦♦-…	T6CR-♦♦♦-♦R♦♦-**B2**♦-…	T7DR-♦♦♦-♦R♦♦-**B2**♦-…	T7ER-♦♦♦-♦R♦♦-**B2**♦-…
PV/PVT15	PV/PVT15-**1**R♦♦-… PV/PVT15-**4**R♦♦-…	T6CR-♦♦♦-♦R♦♦-**B2**♦-… T6CR-♦♦♦-♦R♦♦-**B3**♦-…	T7DR-♦♦♦-♦R♦♦-**B2**♦-… T7DR-♦♦♦-♦R♦♦-**B3**♦-…	T7ER-♦♦♦-♦R♦♦-**B2**♦-… T7ER-♦♦♦-♦R♦♦-**B3**♦-…
PV/PVT20	PV/PVT20-**1**R♦♦-…		T7DR-♦♦♦-♦R♦♦-**C4**♦-…	T7ER-♦♦♦-♦R♦♦-**C4**♦-…
PV/PVT29	PV/PVT29-**1**R♦♦-…		T7DR-♦♦♦-♦R♦♦-**C4**♦-…	T7ER-♦♦♦-♦R♦♦-**C4**♦-…
PVT38	PVT38-**1**R♦♦-…		T7DR-♦♦♦-♦R♦♦-**C4**♦-…	T7ER-♦♦♦-♦R♦♦-**C4**♦-…
PVT47	PVT47-**1**R♦♦-…			
TB	TB-♦♦♦-**4**R♦♦-…	T6CR-♦♦♦-♦R♦♦-**A5**♦-…	T7DR-♦♦♦-♦R♦♦-**A5**♦-…	T7ER-♦♦♦-♦R♦♦-**A5**♦-…
T6C	T6C-♦♦♦-**3**R♦♦-… T6C-♦♦♦-**4**R♦♦-…	T6CR-♦♦♦-♦R♦♦-**B2**♦-… T6CR-♦♦♦-♦R♦♦-**B3**♦-…	T7DR-♦♦♦-♦R♦♦-**B2**♦-… T7DR-♦♦♦-♦R♦♦-**B3**♦-…	T7ER-♦♦♦-♦R♦♦-**B2**♦-… T7ER-♦♦♦-♦R♦♦-**B3**♦-…
T7D/E	T7♦-♦♦♦-**3**R♦♦-…		T7DR-♦♦♦-♦R♦♦-**C4**♦-…	T7ER-♦♦♦-♦R♦♦-**C4**♦-…
T6CC	T6CC-♦♦♦-♦♦♦-**3**R♦♦-… T6CC-♦♦♦-♦♦♦-**5**R♦♦-…	T6CR-♦♦♦-♦R♦♦-**B3**♦-… T6CR-♦♦♦-♦R♦♦-**B2**♦-…	T7DR-♦♦♦-♦R♦♦-**B3**♦-… T7DR-♦♦♦-♦R♦♦-**B2**♦-…	T7ER-♦♦♦-♦R♦♦-**B3**♦-… T7ER-♦♦♦-♦R♦♦-**B2**♦-…
T67DC	T67DC-♦♦♦-♦♦♦-**3**R♦♦-…		T7DR-♦♦♦-♦R♦♦-**C4**♦-…	T7ER-♦♦♦-♦R♦♦-**C4**♦-…
T67EC	T67♦♦-♦♦♦-♦♦♦-**3**R♦♦-…			T7ER-♦♦♦-♦R♦♦-**C4**♦-…
	T67♦♦-♦♦♦-♦♦♦-**4**R♦♦-…			T7ER-♦♦♦-♦R♦♦-**C4**♦-…
T7ED	T7♦♦-♦♦♦-♦♦♦-**3**R♦♦-…			T7ER-♦♦♦-♦R♦♦-**C4**♦-…
	T7♦♦-♦♦♦-♦♦♦-**4**R♦♦-…			T7ER-♦♦♦-♦R♦♦-**C4**♦-…
T67DCC	T67DCC-♦♦♦-♦♦♦-♦♦♦-**3**R♦♦-…		T7DR-♦♦♦-♦R♦♦-**C4**♦-…	T7ER-♦♦♦-♦R♦♦-**C4**♦-…
T7BS	T7BS-♦♦♦-**3**R♦♦-… T7BS-♦♦♦-**4**R♦♦-…	T6CR-♦♦♦-♦R♦♦-**B2**♦-… T6CR-♦♦♦-♦R♦♦-**B3**♦-…	T7DR-♦♦♦-♦R♦♦-**B2**♦-… T7DR-♦♦♦-♦R♦♦-**B3**♦-…	T7ER-♦♦♦-♦R♦♦-**B2**♦-… T7ER-♦♦♦-♦R♦♦-**B3**♦-…
T7BBS	T7BBS-♦♦♦-♦♦♦-**3**R♦♦-… T7BBS-♦♦♦-♦♦♦-**4**R♦♦-…	T6CR-♦♦♦-♦R♦♦-**B2**♦-… T6CR-♦♦♦-♦R♦♦-**B3**♦-…	T7DR-♦♦♦-♦R♦♦-**B2**♦-… T7DR-♦♦♦-♦R♦♦-**B3**♦-…	T7ER-♦♦♦-♦R♦♦-**B2**♦-… T7ER-♦♦♦-♦R♦♦-**B3**♦-…
T6H20♦	T6H20♦-♦♦♦-**4**R♦♦-…	T6CR-♦♦♦-♦R♦♦-**B4**♦-…	T7DR-♦♦♦-♦R♦♦-**B4**♦-…	T7ER-♦♦♦-♦R♦♦-**B4**♦-…
T6H29♦	T6H29♦-♦♦♦-**3**R♦♦-…		T7DR-♦♦♦-♦R♦♦-**C4**♦-…	T7ER-♦♦♦-♦R♦♦-**C4**♦-…
最大リアトルク (N.m)		27 ページ参照		

リアドライブ選定表 (ダブルポンプ) ..... (T7EE-066-045-1R00-A1**0**-A1)

リアポンプ		フロントポンプ		
シリーズ	リアポンプ オーダーコード	T7EE	T7EES	フロントポンプ オーダーコード
PV/PVT10	PV/PVT10-**1**R♦♦-…	●	●	T7EE-♦♦♦-♦♦♦-♦R♦♦-A♦**2**-…
PV15	PV15-**1**R♦♦-…	●	●	T7EE-♦♦♦-♦♦♦-♦R♦♦-A♦**2**-…
PVT15	PVT15-**1**R♦♦-… PVT15-**4**R♦♦-…	●	●	T7EE-♦♦♦-♦♦♦-♦R♦♦-A♦**2**-… T7EE-♦♦♦-♦♦♦-♦R♦♦-A♦**3**-…
T7BS	T7BS-♦♦♦-**3**R♦♦-… T7BS-♦♦♦-**4**R♦♦-…	●	●	T7EE-♦♦♦-♦♦♦-♦R♦♦-A♦**2**-… T7EE-♦♦♦-♦♦♦-♦R♦♦-A♦**3**-…
T6C	T6C-♦♦♦-**3**R♦♦-… T6C-♦♦♦-**4**R♦♦-…	●	●	T7EE-♦♦♦-♦♦♦-♦R♦♦-A♦**2**-… T7EE-♦♦♦-♦♦♦-♦R♦♦-A♦**3**-…
T7BBS	T7BBS-♦♦♦-♦♦♦-**3**R♦♦-… T7BBS-♦♦♦-♦♦♦-**4**R♦♦-…	●	●	T7EE-♦♦♦-♦♦♦-♦R♦♦-A♦**2**-… T7EE-♦♦♦-♦♦♦-♦R♦♦-A♦**3**-…
T67CB	T67CB-♦♦♦-♦♦♦-**3**R♦♦-… T67CB-♦♦♦-♦♦♦-**5**R♦♦-…	●	●	T7EE-♦♦♦-♦♦♦-♦R♦♦-A♦**2**-… T7EE-♦♦♦-♦♦♦-♦R♦♦-A♦**3**-…
T6CC	T6CC-♦♦♦-♦♦♦-**3**R♦♦-… T6CC-♦♦♦-♦♦♦-**5**R♦♦-…	●	●	T7EE-♦♦♦-♦♦♦-♦R♦♦-A♦**2**-… T7EE-♦♦♦-♦♦♦-♦R♦♦-A♦**3**-…
T6H20♦	T6H20♦-♦♦♦-**4**R♦♦-…	●	●	T7EE-♦♦♦-♦♦♦-♦R♦♦-A♦**3**-…
最大リアトルク (N.m)		ｶｯﾌﾟﾘﾝｸﾞ SAE-B (コード 2) : 343 ｶｯﾌﾟﾘﾝｸﾞ SAE-BB (コード 3) : 545		

灰色細字で表示してある部分についてはご相談ください。
仕様データは予告無く変更されることがあります。

ポート向き (ダブルポンプ)..... T6CC-025-020-1R**00**-C100

	ダブルポンプ				ダブルポンプ、T7DDS, T7ED, T7EES 以外			
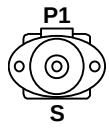	**00**	**12**	**05**	**15**	**16**	**17**	**18**	**19**
	P1,P2 S	P1 P2 S	P1 S,P2	P1 P2 S	P1 P2 S	P1 S P2	P1 P2 S	P2 P1 S
	**11**	**01**	**04**	**10**	**23**	**20**	**21**	**22**
	P2 P1 S	P1 P2 S	P1 S,P2	P2 P1 S	P2 P1 S	P1 S P2	P1 P2 S	P2 P1 S
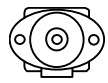	**08**	**09**	**02**	**07**	**26**	**27**	**24**	**25**
	P2 S,P1	P2 S,P1	S,P1,P2	P2 S,P1	P2 S,P1	S,P1 P2	P2 S,P1	P2 S,P1
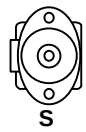	**13**	**14**	**06**	**03**	**29**	**30**	**31**	**28**
	P2 P1 S	P1 P2 S	P1 S,P2	P1 P2 S	P2 P1 S	P1 S P2	P1 P2 S	P2 P1 S

コード									
00	**01**	**02**	**03**	**04**	**05**	**06**	**07**	**08**	**09**
P1,P2 S	P1 P2 S	S,P1,P2	P1 P2 S	P1 S,P2	P1 S,P2	P1 S,P2	P2 S,P1	P2 S,P1	P2 S,P1
10	**11**	**12**	**13**	**14**	**15**	**16**	**17**	**18**	**19**
P2 P1 S	P2 P1 S	P1 P2 S	P2 P1 S	P1 P2 S	P1 P2 S	P1 P2 S	P1 S P2	P1 P2 S	P2 P1 S
20	**21**	**22**	**23**	**24**	**25**	**26**	**27**	**28**	**29**
P1 S P2	P1 P2 S	P2 P1 S	P2 P1 S	P2 S,P1	P2 S,P1	P2 S,P1	S,P1 P2	P2 P1 S	P2 P1 S
30	**31**								
P1 S P2	P1 P2 S								

ポート向き (ハイブリッドポンプ) T6H20C-020-1R1B-2F0M1-**00**

時計方向回転	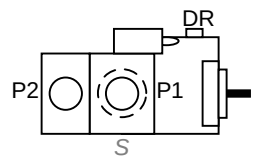	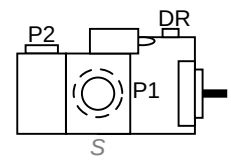	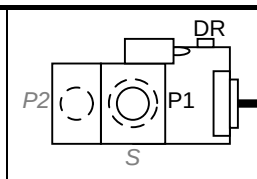	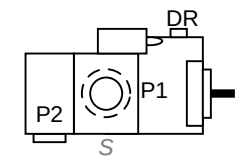
T6H20B/C, T6H29B/C	**10**	**12**	**14**	**16**
T6H29D	**10**	**11**	**12**	**13**
反時計方向回転	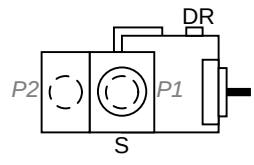	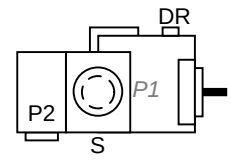	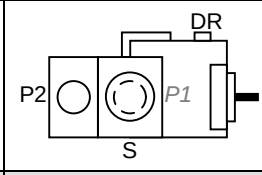	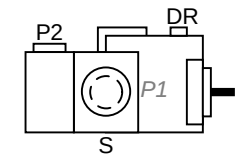
T6H20B/C, T6H29B/C	**00**	**02**	**04**	**06**
T6H29D	**00**	**01**	**02**	**03**

灰色細字で表示してある部分については相談ください。
仕様データは予告無く変更されることがあります。

ポート向き (トリプルポンプ) T67EDCS-072-B24-020-1R**00**-A1F0

		トリプルポンプ				トリプルポンプ、T7BBA / T67CBA 以外			
P1 / S	P1,P2 / S	00	36	11	37	77	78	79	76
		P1,P2,P3 / S	P1,P2 / S / P3	P1,P2 / S,P3	P1,P2 / S / P3	P1,P2 / S / P3	P1,P2 / S / P3	P1,P2 / S / P3	P1,P2 / S / P3
	P1 / S / P2	42	24	53	60	73	74	75	72
		P1,P3 / S / P2	P1 / S / P2 / P3	P1 / S,P3 / P2	P1 / S / P3 / P2	P1 / S / P3 / P2	P1 / S / P2 / P3	P1 / S / P3 / P2	P1 / S / P3 / P2
	P1 / S,P2	27	51	05	50	69	70	71	68
		P1,P3 / S,P2	P1 / S,P2 / P3	P1 / S,P2,P3	P1 / S,P2 / P3	P1 / S,P2 / P3	P1 / S,P2 / P3	P1 / S,P2 / P3	P1 / S,P2 / P3
	P1 / P2 / S	43	62	52	25	65	66	67	64
		P1,P3 / S / P2	P1 / S / P2 / P3	P1 / S,P3 / P2	P1 / S / P2 / P3	P1 / S / P2 / P3	P1 / S / P2 / P3	P1 / S / P2 / P3	P1 / S / P2 / P3
P1 / S	P2 / S / P1	23	45	49	59	1N	1P	1R	1S
		P2,P3 / S / P1	P2 / S / P1 / P3	P2 / S,P3 / P1	P2 / S / P3 / P1	P2 / S / P3 / P1	P2 / S / P1 / P3	P2 / S / P3 / P1	P2 / S / P3 / P1
	P1 / P2 / S	38	01	22	34	2B	2C	2D	2E
		P3 / S / P1 / P2	P1 / S / P1 / P2 / P3	P1 / S,P3 / P1 / P2	P3 / S / P1 / P2	P3 / S / P1 / P2	P1 / S / P1 / P2 / P3	P1 / S / P1 / P2 / P3	P3 / S / P1 / P2
	P1 / S,P2	47	13	04	46	1X	1Y	1Z	2A
		P3 / S,P2 / P1	P1 / S,P2 / P1 / P3	P1 / S,P2,P3 / P1	P3 / S,P2 / P1	P3 / S,P2 / P1	P1 / S,P2 / P1 / P3	P1 / S,P2 / P1 / P3	P3 / S,P2 / P1
	P2 / P1 / S	58	40	48	10	1T	1U	1V	1W
		P3 / S / P2 / P1	P1 / S / P2 / P3	P1 / S,P3 / P2	P2 / P3 / S / P1	P3 / S / P2 / P1	P1 / S / P2 / P3	P1 / S / P2 / P3	P3 / S / P2 / P1
S,P1	P2 / S,P1	08	31	20	30	1D	1A	1B	1C
		P2,P3 / S,P1	P2 / S,P1 / P3	P2 / S,P1,P3	P2 / S,P1 / P3	P2 / S,P1 / P3	P2 / S,P1 / P3	P2 / S,P1 / P3	P2 / S,P1 / P3
	P2 / S,P1	29	09	21	33	99	96	97	98
		P3 / S,P1 / P2	P2 / S,P1 / P3	P1 / S,P1,P3 / P2	P1 / S,P1 / P3 / P2	P3 / S,P1 / P2	P1 / S,P1 / P3 / P2	P1 / S,P1 / P3 / P2	P3 / S,P1 / P2
	S,P1,P2	17	18	02	16	1M	1J	1K	1L
		P3 / S,P1,P2	P3 / S,P1,P2	S,P1,P2,P3	P3 / S,P1,P2	P3 / S,P1,P2	P3 / S,P1,P2	P3 / S,P1,P2	P3 / S,P1,P2
	P2 / S,P1	28	32	19	07	1H	1E	1F	1G
		P3 / S,P1 / P2	P2 / S,P1 / P3	P2 / S,P1,P3	P2 / P3 / S,P1	P3 / S,P1 / P2	P3 / S,P1 / P2	P3 / S,P1 / P2	P3 / S,P1 / P2
P1 / S	P2 / P1 / S	26	61	56	44	90	91	88	89
		P2,P3 / S / P1	P2 / S / P1 / P3	P2 / S,P3 / P1	P2 / P1 / P3 / S	P2 / S / P3 / P1	P2 / S / P3 / P1	P2 / S / P3 / P1	P2 / S / P3 / P1
	P1 / S / P2	63	14	57	41	86	87	84	85
		P3 / S / P1 / P2	P2 / S / P1 / P3	P2 / S,P3 / P1	P2 / P1 / P3 / S	P3 / S / P1 / P2	P2 / S / P1 / P3	P2 / S / P1 / P3	P3 / S / P1 / P2
	P1 / S,P2	54	55	06	15	82	83	80	81
		P3 / S,P2 / P1	P3 / S,P2 / P1	S,P2,P3 / P1	P1 / P3 / S,P2	P3 / S,P2 / P1	S,P2 / P1	S,P2 / P1	P3 / S,P2 / P1
	P1 / P2 / S	39	35	12	03	94	95	92	93
		P3 / S / P1 / P2	P3 / S / P1 / P2	S,P3 / P1 / P2	P1 / P2 / P3 / S	P3 / S / P1 / P2	S / P1 / P2 / P3	S / P1 / P2 / P3	P3 / S / P1 / P2

灰色細字で表示してある部分についてはご相談ください。
仕様データは予告無く変更されることがあります。

添付資料

コード									
00 P1,P2,P3 S	01 P1 P2 P3 S	02 S,P1,P2,P3	03 P1 P2 P3 S	04 P1 S,P2,P3	05 P1 S,P2,P3	06 P1 S,P2,P3	07 P2 P3 S,P1	08 P2,P3 S,P1	09 P2 P3 S,P1
10 P2 P3 P1 S	11 P1,P2 S,P3	12 P1 P2 S,P3	13 P1 P3 S,P2	14 P1 P2 P3 S	15 P1 P3 S,P2	16 P3 S,P1,P2	17 P3 S,P1,P2	18 P3 S,P1,P2	19 P2 S,P1,P3
20 P2 S,P1,P3	21 P2 S,P1,P3	22 P1 P2 S,P3	23 P2,P3 P1 S	24 P1 P2 P3 S	25 P1 P2 P3 S	26 P2,P3 P1 S	27 P1,P3 S,P2	28 P3 P2 S,P1	29 P3 P2 S,P1
30 P2 P3 S,P1	31 P2 P3 S,P1	32 P2 P3 S,P1	33 P3 P2 S,P1	34 P3 P1 P2 S	35 P1 P2 P3 S	36 P1,P2 P3 S	37 P1,P2 P3 S	38 P3 P1 P2 S	39 P3 P1 P2 S
40 P2 P1 P3 S	41 P1 P3 P2 S	42 P1,P3 P2 S	43 P1,P3 P2 S	44 P2 P1 P3 S	45 P2 P1 P3 S	46 P3 P1 S,P2	47 P3 P1 S,P2	48 P2 P1 S,P3	49 P2 P1 S,P3
50 P1 P3 S,P2	51 P1 P3 S,P2	52 P1 P2 S,P3	53 P1 P2 S,P3	54 P3 P1 S,P2	55 P1 P3 S,P2	56 P2 P1 S,P3	57 P1 P2 S,P3	58 P3 P2 P1 S	59 P2 P3 P1 S
60 P1 P3 P2 S	61 P2 P1 P3 S	62 P1 P2 P3 S	63 P3 P1 P2 S	64 P3 P1 P2 S	65 P1 P3 P2 S	66 P1 P2 S P3	67 P1 P2 P3 S	68 P3 P1 S,P2	69 P1 P3 S,P2
70 P1 S,P2 P3	71 P1 P3 S,P2	72 P3 P1 P2 S	73 P1 P3 P2 S	74 P1 P2 S P3	75 P1 P2 P3 S	76 P3 P1,P2 S	77 P1,P2 P3 S	78 P1,P2 S P3	79 P1,P2 P3 S
80 P1 P3 S,P2	81 P3 P1 S,P2	82 P3 P1 S,P2	83 P1 S,P2 P3	84 P1 P2 P3 S	85 P3 P1 P2 S	86 P3 P1 P2 S	87 P1 P2 S P3	88 P2 P1 P3 S	89 P3 P2 P1 S
90 P2 P3 P1 S	91 P2 P1 S P3	92 P1 P2 P3 S	93 P3 P1 P2 S	94 P3 P1 P2 S	95 P1 P2 S P3	96 P2 S,P1 P3	97 P2 P3 S,P1	98 P3 P2 S,P1	99 P3 P2 S,P1
1A P2 S,P1 P3	1B P2 P3 S,P1	1C P3 P2 S,P1	1D P2 P3 S,P1	1E P2 S,P1 P3	1F P2 P3 S,P1	1G P3 P2 S,P1	1H P3 P2 S,P1	1J S,P1,P2 P3	1K P3 S,P1,P2
1L P3 S,P1,P2	1M P3 S,P1,P2	1N P2 P3 P1 S	1P P2 P1 S P3	1R P2 P1 P3 S	1S P3 P2 P1 S	1T P3 P2 P1 S	1U P2 P1 S P3	1V P2 P1 P3 S	1W P3 P2 P1 S
1X P3 P1 S,P2	1Y P1 S,P2 P3	1Z P1 P3 S,P2	2A P3 P1 S,P2	2B P3 P1 P2 S	2C P1 P2 S P3	2D P1 P2 P3 S	2E P3 P1 P2 S		

灰色細字で表示してある部分については相談ください。
仕様データは予告無く変更されることがあります。

フランジ		¾”	¾” (1” ﾎﾟｰﾄ)	1”	1 ¼”	1 ½”	2”	2 ½”	2 ½” (3” ﾎﾟｰﾄ)	3”	3 ½”	4”
メトリック	溶接	S14-52755	S14-70323	S14-52754	S14-52774	S14-52753	S15-55473	S15-55474	S14-70319	S14-52776	S15-55475	S14-52778
	ネジ	S14-52752	S14-70325	S14-52751	S14-52773	S14-52750	S15-55476	S15-55477	S14-70321	S14-52775	S14-55478	S14-52777
SDV2010						S						
SDV2020							S					
T7BS		P	P	P		S						
T6C				P		S						
T7DS					P		S					
T7ES						P				S		
T7BBS		P1	P1, P2	P1, P2				S				
T67CB			P2	P1, P2				S	S	S		
T6CC				P1, P2				S	S	S		
T7DBS			P2	P2	P1					S		
T67DC			P2	P2	P1					S		
T7DDS					P1, P2							S
T7EBS			P2	P2		P1					S	
T67EC				P2		P1					S	
T7EDS					P2	P1						S
T7EES						P1, P2						S
T7BBAS		P1, P2	P1					S				
T67CBAS		P2		P1				S				
T67DBB		P3	P3	P2	P1							S
T67DCB		P3	P3	P2	P1							S
T67DCC		P3	P3	P2, P3	P1							S
T7DDBS		P3	P3	P3	P1, P2							S
T67DDCS		P3	P3	P3	P1, P2							S
T7EDBS		P3	P3	P3	P2	P1						S
T67EDCS		P3	P3	P3	P2	P1						S
T6CR				P		S						
T7DR					P		S					
T7ER						P				S		
T6H20B		P2	P2	P2	P1			S				
T6H20C		P2	P2	P2	P1			S				
T6H29B		P2	P2	P2	P1			S				
T6H29C		P2	P2	P2	P1			S				
T6H29D					P1, P2					S		
UNC	溶接	S14-55157	S14-70322	S14-55158	S14-55159	S14-55160	S14-55161	S14-55162	S14-70318	S14-55163	S14-55164	S14-55165
	ネジ	JS14-66933	S14-70324	JS14-66934	JS14-66935	JS14-66936	JS14-66937	JS14-66938	S14-70320	JS14-66939	JS14-55154	JS14-66940

T6H シリーズねじ継ぎ手

規格	サイズ		部品番号	接続ポート	
サイズ	ポンプ側	配管側	ﾌﾗﾝｼﾞ	T6H20B, T6H20C	T6H29B, T6H29C, T6H29D
BSPP	¼”	ネジ Rc ¼”	S15-52607-0	VP	VP
	½”	ネジ Rc ½”	S15-52607-2	DR	DR

ベーンポンプ用フートブラケット

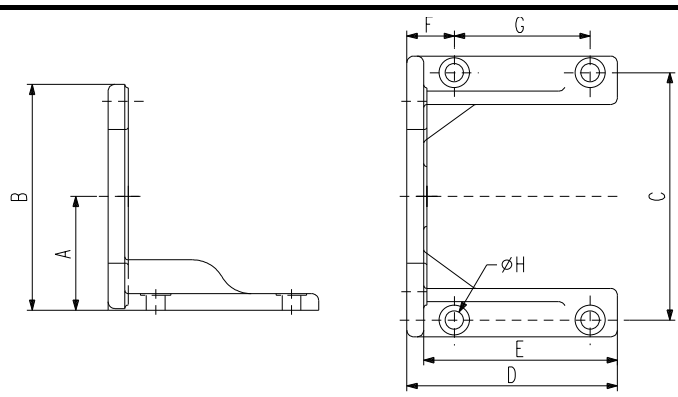

	T7BS (T7B), T6C, T6CC	T6D,T6DC	T6E,T6EC, T6ED,T6DCC
A	108.0	108.0	160.0
B	198.4	214.4	270.0
C	220.6	234.9	290.0
D	139.7	196.9	250.0
E	114.3	178.2	220.0
F	12.7	44.5	56.0
G	114.3	127.0	170.0
H	11.1	17.5	18.0
手配コード	S14-10785 (S14-52749)	S14-08057	S14-52727

注記　T6D,T6DC もできるだけ S14-52727 をご使用下さい。

灰色細字で表示してある部分についてはデニソンにご相談ください。
仕様データは予告無く変更されることがあります。

C5 & R5 シリーズ

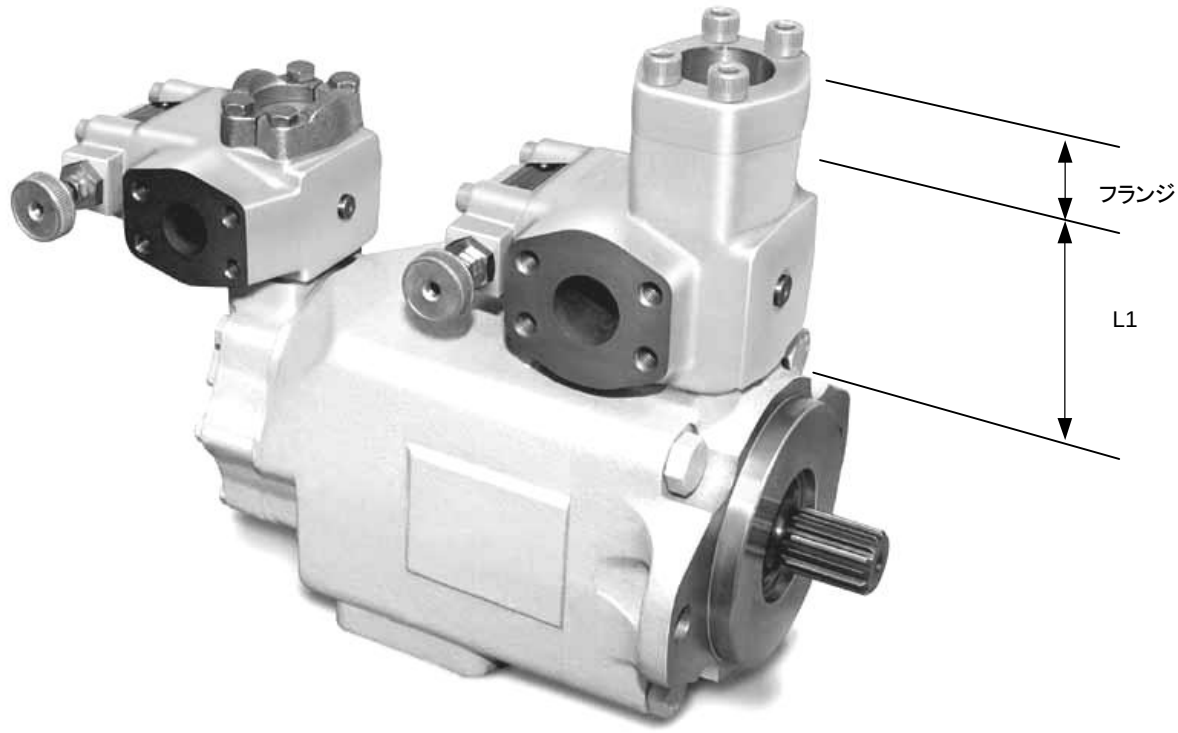

サイズ	アッセンブリ	L1	フランジ				ボルト (x 4)			
		mm	溶接 部品番号	mm	ネジ 部品番号	mm	サイズ	部品番号	サイズ	部品番号
¾”	C5V06	45	S14-55157	19.0	JS14-66933	21.0	M10 X 80		3/8”-16UNC x 3 ¼"	358-16330
	R5*06	60					M10 X 95		3/8”-16UNC x 3 ¾”	358-16350
	R5*06 + C5V06	105					M10 X 140		3/8”-16UNC x 5 ½"	358-16420
1”	C5V08	45	S14-55158	24.0	JS14-66934	23.0	M10 X 85		3/8”-16UNC x 3 ¼"	358-16330
	R5*08	60					M10 X 100		3/8”-16UNC x 4”	358-16360
	R5*08 + C5V08	105					M10 X 145		3/8”-16 x 5 ¾"	358-16430
1 ¼”	C5V10	50	S14-55159	24.0	JS14-66935	26.0	M12 X 95		7/16”-14UNC x 3 ¾"	358-18350
	R5*10	75					M12 X 120		7/16”-14UNC x 4 ¾"	358-18390
	R5*10 + C5V10	125					M12 X 170		7/16”-14UNC x 6 ¾"	358-18470
1 ½”	C5V12	50	S14-55160	29.0	JS14-66936	25.0	M12 X 100W/95T		½”-13UNC x 4"W ½”-13UNC x 3 ¾"T	358-20360
	R5*12	80					M12 X 130W/125T		½”-13UNC x 5"	358-20400
	R5*12 + C5V12	130					M12 X 180W/175T		½”-13UNC x 7 ”	358-20480

灰色細字で表示してある部分については相談ください。
仕様データは予告無く変更されることがあります。

一般情報

特 徴	長寿命、コンパクト、極低騒音、高効率、吐出量組み合わせ自由、ポート向き選択、スルードライブ、広い容量選定範囲、各種作動油対応。
取 付	ポンプはどの向きでも運転できるように設計されています。
シャフト	フレキシブルカップリングでの接続を推奨します。シャフトへのラジアル荷重は基本的には許容できません。詳細はポンプの個別カタログを参照ください スプライン 偏芯誤差最大0.15mmTIR角度誤差±0.057°以下スプライン部接触面は潤滑してください(二流化モリブデングリース等) キー 偏芯誤差最大 0.15mmTIR 角度誤差 ±0.057°以下
推奨作動油	これらのポンプに使用を推奨する作動油はパーカー規格HF-1に記載された酸化 防止剤、防錆材、消泡剤、等を含む石油系作動油です。耐摩耗性能が要求される場合はパーカー規格HF-0を参照して下さい。最大許容含水率石油系0.1%合成油等0.05%難燃性作動油が使用できます。 W／O逆エマルジョン ..... HF-3 水グリコール ..... HF-4 燐酸エステル ..... HF-5 難燃性作動油を使用する場合の設計要求と保証条件についてはパーカーにご相談下さい。

粘 度	粘度指数VI 90以上 低温始動時最高.....860 cSt 最大出力時最高.....108 cSt 寿命のために最適.....30 cSt 最大出力時最低.....10 cSt
温 度	使用される作動油の粘度特性によって決まります。高温はシールを劣化させ、作動油の使用寿命を縮めます。
作動油清浄	作動油は ISO17/14 (NAS 1638 クラス8 相当)を推奨します。フィルターとしては絶対10ミクロンフィルタをリターンラインにいれることを推奨します。
吸込条件	ポンプの種類、回転数などにより異なります。個別カタログを参照ください。
ポンプ選定上の注意	**1.** 最大使用トルクがシャフトのトルク制限値以内であること。 **2.** 吸入ポートでの流速がおよそ 1m/sec 以下であること。 **3.** セクション 2-4, 2-5 に示される吸入圧力を満足すること。 600rpm以下、高粘度で使用される場合はパーカーに御相談ください。

ベーンポンプ組み換え リペアキット

サイズ		シリーズ	産業用カートリッジ [1]						
B		**7**	回転方向 [2]	**T7B**B	**T7B**B	**T7BB** **T67C**B **T7DB**B **T67DC**B **T6H20**B **T6H29**B	**T7D**B **T7E**B	**T67DB**B	**T7DB**B
カムリング	ml/rev.	カムリングコード							
B02	**5.8**	034-66909	R (CW) L (CCW)	S24-50144 S24-50145	S24-58078 S24-58079	S24-50610 S24-50611	S24-51513 S24-51514	S24-59709 S24-59710	
B03	**9.8**	034-66910	R (CW) L (CCW)	S24-50146 S24-50147	S24-58080 S24-58081	S24-50612 S24-50613	S24-51515 S24-51516	S24-59711 S24-59712	
B04	**12.8**	034-66911	R (CW) L (CCW)	S24-50148 S24-50149	S24-58082 S24-58083	S24-50614 S24-50615	S24-51517 S24-51518	S24-59713 S24-59714	
B05	**15.9**	034-66912	R (CW) L (CCW)	S24-50150 S24-50151	S24-58084 S24-58085	S24-50616 S24-50617	S24-51519 S24-51520	S24-59715 S24-59716	
B06	**19.8**	034-66913	R (CW) L (CCW)	S24-50152 S24-50153	S24-58086 S24-58087	S24-50618 S24-50619	S24-51521 S24-51522	S24-59717 S24-59718	
B07	**22.5**	034-67063	R (CW) L (CCW)	S24-59970 S24-59971	S24-59974 S24-59975	S24-59907 S24-59908	S24-59972 S24-59973	S24-59976 S24-59977	
B08	**24.9**	034-66914	R (CW) L (CCW)	S24-50154 S24-50155	S24-58088 S24-58089	S24-50620 S24-50621	S24-51523 S24-51524	S24-59719 S24-59720	
B09	**28.0**	034-67383	R (CW) L (CCW)	S24-77219 S24-77220		S24-72910 S24-72697	S2477376 S24-77377	S24-77916 S24-59917	
B10	**31.8**	034-66915	R (CW) L (CCW)	S24-50156 S24-50157	S24-58090 S24-58091	S24-50622 S24-50623	S24-51525 S24-51526	S24-59721 S24-59722	
B11	**35.0**	034-67461	R (CW) L (CCW)	S24-77221 S24-77223		S2477173 S24-76880	S24-77378 S24-77379	S24-77918 S24-77919	
B12	**41.0**	034-67032	R (CW) L (CCW)	S24-59005 S24-59006	S24-59013 S24-59014	S24-59009 S24-59010	S24-59017 S24-59018	S24-59723 S24-59724	
B14	**45.0**	034-67409	R (CW) L (CCW)	S24-72881 S24-77224	S24-73189	S24-77174 S24-77176	S24-77380 S24-77381	S24-77920 S24-77921	
B15	**50.0**	034-67034	R (CW) L (CCW)	S24-59007 S24-59008	S24-59015 S24-59016	S24-59011 S24-59012	S24-59019 S24-59020	S24-59725 S24-59726	
ポートプレート (両回転型)		プレッシャ	N	034-66923	034-66923	034-66923	034-66923	034-37060	
		リア	N	S24-49791	S24-58196	S24-50642	S24-51527	S24-59751	

C		**6**	回転方向 [3]	**T6C**	**T6C**C **T67C**B	**T67DC** **T67EC**	**T67DC**C **T67DC**B	**T6C**C **T67DC**C **T67ED**C **T67DD**C **T6H20**C **T6H29**C	**T6C**R
カムリング	ml/rev.	カムリングコード							
003	**10.8**	034-59050	R (CW) L (CCW)	S24-10692 S24-10693	S24-10731 S24-10732	S24-10767 S24-10768	S24-25551 S24-25561	S24-10749 S24-10750	S24-26354 S24-26353
005	**17.2**	034-59051	R (CW) L (CCW)	S24-10694 S24-10695	S24-10733 S24-10734	S24-10769 S24-10770	S24-25552 S24-25562	S24-10751 S24-10752	S24-26356 S24-36355
006	**21.3**	034-59052	R (CW) L (CCW)	S24-10696 S24-10697	S24-10735 S24-10736	S24-10771 S24-10772	S24-25553 S24-25563	S24-10753 S24-10754	S24-26358 S24-26357
008	**26.4**	034-59053	R (CW) L (CCW)	S24-10698 S24-10699	S24-10737 S24-10738	S24-10773 S24-10774	S24-25554 S24-25564	S24-10755 S24-10756	S24-26360 S24-26359
010	**34.1**	034-59054	R (CW) L (CCW)	S24-10721 S24-10722	S24-10739 S24-10740	S24-10775 S24-10776	S24-25555 S24-25565	S24-10757 S24-10758	S24-26362 S24-26361
012	**37.1**	034-66595	R (CW) L (CCW)	S24-26478 S24-26479	S24-26509 S24-26510	S24-26480 S24-26481	S24-26484 S24-26485	S24-26482 S24-26483	S24-26383 S24-26382
014	**46.0**	034-59206	R (CW) L (CCW)	S24-10723 S24-10724	S24-10741 S24-10742	S24-10777 S24-10778	S24-25556 S24-25566	S24-10759 S24-10760	S24-26364 S24-26363
017	**58.3**	034-59207	R (CW) L (CCW)	S24-10725 S24-10726	S24-10743 S24-10744	S24-10779 S24-10780	S24-25557 S24-25567	S24-10761 S24-10762	S24-26366 S24-26365
020	**63.8**	034-66607	R (CW) L (CCW)	S24-26859 S24-26860	S24-26853 S24-26854	S24-40234 S24-40235	S24-40352 S24-40353	S24-31023 S24-40032	S24-31885 S24-50391
022	**70.3**	034-59208	R (CW) L (CCW)	S24-10727 S24-10728	S24-10745 S24-10746	S24-10781 S24-10782	S24-25558 S24-25568	S24-10763 S24-10764	S24-26368 S24-26367
025	**79.3**	034-59209	R (CW) L (CCW)	S24-10729 S24-10730	S24-10747 S24-10748	S24-10783 S24-10784	S24-25559 S24-25569	S24-10765 S24-10766	S24-26370 S24-26369
028	**88.8**	034-59245	R (CW) L (CCW)	S14-97761 S24-25519	S24-25510 S14-97738	S14-97722 S24-25791	S24-25560 S24-25570	S24-25547 S24-25546	S24-26372 S24-26371
031	**100.0**	034-66843	R (CW) L (CCW)	S24-45785 S24-45786	S24-45787 S24-45788	S24-45789 S24-45790	S24-45773 S24-45774	S24-45771 S24-45772	S24-49442 S24-49443
ポートプレート		プレッシャ	R (CW) L (CCW)	034-59772 034-59773	034-59772 034-59773	034-59773 034-59772	034-66521 034-66522	034-59773 034-59772	034-59772 034-59773
		リア	R (CW) L (CCW)	S24-10803 S24-10804	S24-10805 S24-10806	S24-10809 S24-10810	S24-10806 S24-10805	S24-10807 S24-10808	S24-10808 S24-10807

[1] シール種類 : S**-*****-0 = ブナ N (標準), S**-*****-4 = EPR, S**-*****-5 = バイトン
[2] 回転方向の表示はポンプの回転方向を基準にしています
[3] 回転方向の表示はポンプの回転方向を基準にしています

灰色細字で表示してある部分についてはご相談ください。
仕様データは予告無く変更されることがあります。

ベーンポンプ組み換え リペアキット

サイズ		シリーズ	産業用カートリッジ [1]						
D		7	回転方向 [2]	T7D T7DR T67DCC T67DBB T67DCB	T67DC T7DB T7DD T67DDC	T7ED T67EDC T7EDB	T7DD T67DDC T6H29D		
カムリング	ml/rev.	カムリングコード							
B14	44.0	034-67469	R (CW) L (CCW)	S24-76312 S24-76313	S24-76963 S24-76964	Denison Denison	S24-76983 S24-76984		
B17	55.0	034-67470	R (CW) L (CCW)	S24-76314 S24-76315	S24-76965 S24-76966	Denison Denison	S24-76985 S24-76986		
B20	66.0	034-67159	R (CW) L (CCW)	S24-76316 S24-76317	S24-76967 S24-76968	Denison Denison	S24-76987 S24-76988		
B22	70.0	034-67482	R (CW) L (CCW)	S24-76318 S24-76319	S24-76969 S24-76970	Denison Denison	S24-76989 S24-76990		
B24	81.1	034-67158	R (CW) L (CCW)	S24-76320 S24-76321	S24-76971 S24-76972	Denison Denison	S24-76991 S24-76992		
B28	90.0	034-67157	R (CW) L (CCW)	S24-76322 S24-76323	S24-76973 S24-76974	Denison Denison	S24-76993 S24-76994		
B31	99.2	034-67156	R (CW) L (CCW)	S24-76324 S24-76325	S24-76975 S24-76976	Denison Denison	S24-76995 S24-76996		
B35	113.4	034-67155	R (CW) L (CCW)	S24-76326 S24-76327	S24-76977 S24-76978	Denison Denison	S24-76997 S24-76998		
B38	120.6	034-67154	R (CW) L (CCW)	S24-76328 S24-76329	S24-76979 S24-76980	Denison Denison	S24-76999 S24-77000		
B42	137.5	034-67153	R (CW) L (CCW)	S24-76330 S24-76331	S24-76981 S24-76982	Denison Denison	S24-77001 S24-77002		
ポートプレート (両回転型)		プレッシャ	N	034-67479	034-67479	Denison	034-67479		
		リア	N	S24-76332	S24-76916	Denison	S24-76332		
E		7	回転方向 [3]	T7E T7ER	T7EB T67EC T7ED T7EE T67EDC T7EDB	T7EE			
カムリング	ml/rev.	カムリングコード							
042	132.3	034-67503	R (CW) L (CCW)	S24-77575 S24-77576	S24-77675 S24-77676	Denison Denison			
045	142.4	034-67504	R (CW) L (CCW)	S24-77577 S24-77578	S24-77677 S24-77678	Denison Denison			
050	158.5	034-67505	R (CW) L (CCW)	S24-77579 S24-77580	S24-77679 S24-77680	Denison Denison			
052	164.8	034-67506	R (CW) L (CCW)	S24-77581 S24-77582	S24-77681 S24-77682	Denison Denison			
054	171.0	034-67619	R (CW) L (CCW)	S24-77583 S24-77584	S24-77683 S24-77684	Denison Denison			
057	183.3	034-67507	R (CW) L (CCW)	S24-77585 S24-77586	S24-77685 S24-77686	Denison Denison			
062	196.7	034-67508	R (CW) L (CCW)	S24-77587 S24-77588	S24-77687 S24-77688	Denison Denison			
066	213.3	034-67509	R (CW) L (CCW)	S24-77589 S24-77590	S24-77689 S24-77690	Denison Denison			
072	227.1	034-67447	R (CW) L (CCW)	S24-77591 S24-77592	S24-77691 S24-77692	Denison Denison			
085	269.0	034-67455	R (CW) L (CCW)	S24-77593 S24-77594	S24-77693 S24-77694	Denison Denison			
ポートプレート		プレッシャ	R (CW) L (CCW)	034-67408 034-67434	034-67408 034-67434	Denison Denison			
		リア	R (CW) L (CCW)	S24-72257 S24-72258	S24-73820 S24-76213	Denison Denison			

[1] シール種類 : S**-*****-0 = ブナ N (標準), S**-*****-4 = EPR, S**-*****-5 = バイトン
[2] 回転方向の表示はポンプの回転方向を基準にしています
[3] 回転方向の表示はポンプの回転方向を基準にしています

灰色細字で表示してある部分についてはご相談ください。
仕様データは予告無く変更されることがあります。

ベーンポンプ組み換え リペアキット

サイズ		シリーズ	車両用カートリッジ [1]						
CM		**6**	回転方向 [2]	**T6CM**	**T6CCM**	**T6DCM T6ECM**	**T6DCCM**	**T6CCM T6DCCM T6EDCM T6H20C T6H29C**	**T6CRM**
カムリング	ml/rev.	カムリングコード							
B03	**10.8**	034-59050	R (CW) L (CCW)	S24-30097 S24-30098	S24-40150 S24-40151	S24-40175 S24-40176	S24-40505 S24-40506	S24-40200 S24-40201	S24-44646 S24-44647
B05	**17.2**	034-59051	R (CW) L (CCW)	S24-30099 S24-30100	S24-40152 S24-40153	S24-40177 S24-40178	S24-40507 S24-40508	S24-40202 S24-40203	S24-44648 S24-44649
B06	**21.3**	034-59052	R (CW) L (CCW)	S24-30101 S24-30102	S24-40154 S24-40155	S24-40179 S24-40180	S24-40509 S24-40510	S24-40204 S24-40205	S24-44650 S24-44651
B08	**26.4**	034-59053	R (CW) L (CCW)	S24-30103 S24-30104	S24-40156 S24-40157	S24-40181 S24-40182	S24-40511 S24-40512	S24-40206 S24-40207	S24-44652 S24-44653
B10	**34.1**	034-59054	R (CW) L (CCW)	S24-30105 S24-30106	S24-40158 S24-40159	S24-40183 S24-40184	S24-40513 S24-40514	S24-40208 S24-40209	S24-44654 S24-44655
B12	**37.1**	034-66595	R (CW) L (CCW)	S24-30107 S24-30108	S24-40160 S24-40161	S24-40185 S24-40186	S24-40515 S24-40516	S24-40210 S24-40211	S24-44656 S24-44657
B14	**46.0**	034-59206	R (CW) L (CCW)	S24-30109 S24-30110	S24-40162 S24-40163	S24-40187 S24-40188	S24-40517 S24-40518	S24-40212 S24-40213	S24-44658 S24-44659
B17	**58.3**	034-59207	R (CW) L (CCW)	S24-30111 S24-30112	S24-40164 S24-40165	S24-40189 S24-40190	S24-40519 S24-40520	S24-40214 S24-40215	S24-44660 S24-44661
B20	**63.8**	034-66607	R (CW) L (CCW)	S24-30113 S24-30114	S24-40166 S24-40167	S24-40191 S24-40192	S24-40521 S24-40522	S24-40216 S24-40217	S24-44662 S24-44663
B22	**70.3**	034-59208	R (CW) L (CCW)	S24-30115 S24-30116	S24-40168 S24-40169	S24-40193 S24-40194	S24-40523 S24-40524	S24-40218 S24-40219	S24-44664 S24-44665
B25	**79.3**	034-59209	R (CW) L (CCW)	S24-30117 S24-30118	S24-40170 S24-40171	S24-40195 S24-40196	S24-40525 S24-40526	S24-40220 S24-40221	S24-44666 S24-44667
B28	**88.8**	034-59245	R (CW) L (CCW)	S24-30119 S24-30120	S24-40172 S24-40173	S24-40197 S24-40198	S24-40527 S24-40528	S24-40222 S24-40223	S24-44668 S24-44669
B31	**100.0**	034-66843	R (CW) L (CCW)	S24-45791 S24-45792	S24-45793 S24-45794	S24-45795 S24-45796	S24-45777 S24-45778	S24-45775 S24-45776	S24-49345 S24-58015
ポートプレート (両回転型)		プレッシャ	N	034-66453	034-66453	034-66453	034-66493	034-66453	034-66453
		リア	N	S14-45605	S24-10418	S24-10139	S24-10418	S24-10349	S14-45605
DM		**6**	回転方向 [3]	**T6DM T6DCCM T6DRM**	**T6DCM**	**T6EDM T6EDCM**			
カムリング	ml/rev.	カムリングコード							
B14	**47.6**	034-66708	R (CW) L (CCW)	S24-40789 S24-40790	S24-40793 S24-40794	S24-40797 S24-40798			
B17	**58.2**	034-67028	R (CW) L (CCW)	S24-63325 S24-64242	S24-64379 S24-64380	S24-68493 S24-68494			
B20	**66.0**	034-66596	R (CW) L (CCW)	S24-30139 S24-30140	S24-40055 S24-40056	S24-40330 S24-40331			
B24	**79.5**	034-59294	R (CW) L (CCW)	S24-30141 S24-30142	S24-40057 S24-40058	S24-40332 S24-40333			
B28	**89.7**	034-59133	R (CW) L (CCW)	S24-30143 S24-30144	S24-40059 S24-40060	S24-40334 S24-40335			
B31	**98.3**	034-59135	R (CW) L (CCW)	S24-30145 S24-30146	S24-40061 S24-40062	S24-40336 S24-40337			
B35	**111.0**	034-59137	R (CW) L (CCW)	S24-30147 S24-30148	S24-40063 S24-40064	S24-40338 S24-40339			
B38	**120.3**	034-59139	R (CW) L (CCW)	S24-30149 S24-30150	S24-40065 S24-40066	S24-40340 S24-40341			
B42	**136.0**	034-59132	R (CW) L (CCW)	S24-30151 S24-30152	S24-40067 S24-40068	S24-40342 S24-40343			
B45	**145.7**	034-59131	R (CW) L (CCW)	S24-30153 S24-30154	S24-40069 S24-40070	S24-40344 S24-40345			
B50	**158.0**	034-66737	R (CW) L (CCW)	S24-40030 S24-40031	S24-40071 S24-40072	S24-40346 S24-40347			
ポートプレート (両回転型)		プレッシャ	N	034-59057	034-59057	034-59057			
		リア	N	S24-10122	S24-10187	S24-10216			
ポートプレート (high-speed)		プレッシャ	R (CW) L (CCW)	034-67111 034-67113	034-67111 034-67113	034-67113 034-67111			
		リア	R (CW) L (CCW)	S24-63709 S24-63710	S24-63950 S24-63951	S24-76148 S24-76149			

[1] シール種類 : S**-*****-0 = ブナ N (標準), S**-*****-4 = EPR, S**-*****-5 = バイトン
[2] 回転方向の表示はポンプの回転方向を基準にしています
[3] 回転方向の表示はポンプの回転方向を基準にしています

灰色細字で表示してある部分についてはご相談ください。
仕様データは予告無く変更されることがあります。

ベーンポンプ組み換え リペアキット

サイズ		シリーズ	車両用カートリッジ [1]						
EM		6	回転方向 [2]	T6EM T6ERM	T6ECM T6EDM T6EDCM				
カムリング	ml/rev.	カムリングコード							
042	132.3	034-66899	R (CW) L (CCW)	S24-49392 S24-49393	S24-49394 S24-49395				
045	142.4	034-59164	R (CW) L (CCW)	S24-40014 S24-40015	S24-40377 S24-40378				
050	158.5	034-66744	R (CW) L (CCW)	S24-40767 S24-40768	S24-40771 S24-40772				
052	164.8	034-59165	R (CW) L (CCW)	S24-40016 S24-40017	S24-40379 S24-40380				
054	171.0	034-67420	R (CW) L (CCW)						
057	183.3	034-67360	R (CW) L (CCW)						
062	196.7	034-59166	R (CW) L (CCW)	S24-40018 S24-40019	S24-40381 S24-40382				
066	213.3	034-59167	R (CW) L (CCW)	S24-40020 S24-40021	S24-40383 S24-40384				
072	227.1	034-66736	R (CW) L (CCW)	S24-40022 S24-40023	S24-40385 S24-40386				
085	269.0	034-67030	R (CW) L (CCW)	S24-59885 S24-64529	S24-68723 S24-68724				
ポートプレート		プレッシャ	R (CW) L (CCW)	034-59159 034-59160	034-59159 034-59160				
		リア	R (CW) L (CCW)	S24-10175 S24-10176	S24-10214 S24-10215				

シャフトアッセンブリ [3]			#1	#2	#3	#4	#5	Others	シールキット [4]
SAE [5]	シングル	T7BS	S24-50140	S24-50142	S24-50141	S24-59295			S24-49112
		T6C, T6CM	S14-24570	S14-25645	S14-24569	S24-10430			S24-10133
		T7DS, T6DM	S14-20084	S14-25646	S14-20085	S14-40835	S24-45064		S24-10138
		T7ES, T6EM	S14-28174	S24-49212	S14-28173	S24-00092	S24-76750	#T: S24-33622	S24-10186
		T6CR, T6CRM	S24-26345	S24-26344	S24-26346	S24-26347	S24-26348		S24-26387
		T7DRS, T6DRM	S24-26349	S24-26350	S24-26351		S24-26352		S24-26384
		T7ERS, T6ERM	S24-26339		S24-49361	S24-26340			S24-26381
	ダブル	T7BBS	S24-63463	S24-26208	S24-63464	S24-63465	S24-63466		S14-97724
		T67CB, T6CC, T6CCM	S24-10346		S24-10348		S24-10347		S24-10352
		T67CBW T6CCW T6CCMW		S24-26208				#R: S24-30001 #T: S24-40034 #V: S14-97723 #W: S24-26376 #X: S24-26211	S14-97724
		T7DBS	S14-42520	S14-42521	S14-42518	S14-42519	S24-45065		S24-10170
		T67DC, T6DCM	S14-42520	S14-42521	S14-42518	S14-42519			S24-10170
		T67DCW, T6DCMW					S24-26206	#T: S24-33620	S24-26207
		T7DDS	S24-72352	S24-72353	S24-72354	S24-72355	S24-72356		S24-72351
		T7EBS	S14-28178	S24-49213	S14-28176	S14-28177	S24-77721		S24-10242
		T67EC, T6ECM	S14-28178	S24-49213	S14-28176	S14-28177		#T: S24-33621	S24-10242
		T7EDS, T6EDM	S14-28182	S14-49214	S14-28180	S14-28181	???	#T: S24-40543	S24-10219
		T7EES	S24-69070	S24-69071	S24-69072	S24-69761	S24-69762		S24-69073
	トリプル	T67DBB (B des.)	S24-25571	S24-25572	S24-25573	S24-25574			S24-25575
		T67DCB (B des.)	S24-25571	S24-25572	S24-25573	S24-25574			S24-25575
		T67DCC, T6DCCM	S24-25571	S24-25572	S24-25573	S24-25574		#6: S24-40504	S24-25575
		T7DDBS	S24-72358	S24-72359	S24-72360	S24-72361	S24-72362		S24-72357
		T67DDCS	S24-72358	S24-72359	S24-72360	S24-72361	S24-72362		S24-72357
		T7EDBS		S24-51348	S24-44517				S24-44823
		T67EDCS		S24-51348	S24-44517				S24-44823
		T6EDCM			S24-44517				S24-44823
	ハイブリッド	T6H20B	S24-45930		S24-45931	S24-45932	S24-45933		S24-72839
		T6H20C	S24-45930		S24-45931	S24-45932	S24-45933		S24-72839
		T6H29B	S24-59490		S24-59491				S24-59492
		T6H29C	S24-59490		S24-59491				S24-59492
		T6H29D	S24-51451		S24-51452				S24-51448

[1] シール種類 : S**-*****-0 = ブナ N (標準), S**-*****-4 = EPR, S**-*****-5 = バイトン
[2] 回転方向の表示はポンプの回転方向を基準にしています
[3] シャフト + キー (キーシャフトの場合) + ベアリング + 止め輪
[4] シール種類 : S**-*****-0 = ブナ N (標準), S**-*****-4 = EPR, S**-*****-5 = バイトン
[5] ISO シャフト: ご相談ください。

灰色細字で表示してある部分についてはご相談ください。
仕様データは予告無く変更されることがあります。